КОНЗОРЦИЈУМ:

МХМ-ПРОЈЕКТ д.о.о. Нови Сад
Јована Поповића 40, 21000 Нови Сад

АДОМНЕ д.о.о. Нови Сад
Антона Чехова 1, 21000 Нови Сад

ПРОЈЕКАТ САОБРАЋАЈА И САОБРАЋАЈНЕ СИГНАЛИЗАЦИЈЕ У ЗОНИ ОШ МИРОСЛАВ АНТИЋ У УЛИЦАМА СОМБОРСКА (ДРЖАВНИ ПУТ IБ-12 ОД КМ 93+610 ДО КМ 93+985), КНЕЗА МИХАИЛА, ШКОЛСКА И ЈУРИЈА ГАГАРИНА У НАСЕЉЕНОМ МЕСТУ ОЏАЦИ

Број пројекта: **1010.96**

Инвеститор/Наручилац:
Аутономна покрајина Војводина
Покрајински секретаријат за енергетику грађевинарство и саобраћај,
Бул. Михајла Пупина 16., 21101 Нови Сад

Нови Сад, септембар 2022. године

КОНЗОРЦИЈУМ:

МХМ-ПРОЈЕКТ д.о.о. Нови Сад
Јована Поповића 40, 21000 Нови Сад

АДОМНЕ д.о.о. Нови Сад
Антона Чехова 1, 21000 Нови Сад

ПРОЈЕКАТ САОБРАЋАЈА И САОБРАЋАЈНЕ СИГНАЛИЗАЦИЈЕ У ЗОНИ ОШ МИРОСЛАВ АНТИЋ У УЛИЦАМА СОМБОРСКА (ДРЖАВНИ ПУТ IБ-12 ОД КМ 93+610 ДО КМ 93+985), КНЕЗА МИХАИЛА, ШКОЛСКА И ЈУРИЈА ГАГАРИНА У НАСЕЉЕНОМ МЕСТУ ОЏАЦИ

Број пројекта: **1010.96**

Инвеститор:

Аутономна покрајина Војводина

Покрајински секретаријат за енергетику грађевинарство и саобраћај,

Бул. Михајла Пупина 16., 21101 Нови Сад

Одговорни пројектант:

Горан Каламанда,
мастер инжењер саобраћаја

Директор:

Насер Мостафа,
дипл. инжењер саобраћаја

Нови Сад,
септембар 2022. године.

ANDZOR ENGINEERING d.o.o
DRUŠTVO ZA PROJEKTOVANJE, URBANIZAM I EKOLOGIJU
NOVI SAD, Ive Andrića 13, tel: 021/63-64-317
E-mail: office@andzor.com, TR: 285-2211000000362-61, PIB: 104974964

На основу Закона о планирању и изградњи ("Службени гласник Републике Србије", бр.72/2009, 81/2009, 64/2010-одлука УС, 24/2011, 121/2012, 42/2013 - одлука УС, 50/2013 - одлука УС, 98/2013-одлука УС, 132/2014, 145/2014, 83/2018, 31/2019, 37/2019 – др. Закон и 9/2020 и 52/2021) и Правилника о садржини, начину и поступку израде и начин вршења контроле техничке документације према класи и намени објеката („Службени гласник Републике Србије" број 73/2019), извршена је техничка контрола.

Прегледом и контролом приложене техничке документације нису уочени недостаци и стручне грешке у смислу примене техничко-технолошких решења, примењених закона и прописа, техничких норматива, стандарда и усклађености са правилима струке.

ПРОЈЕКАТ СЕ ПРИХВАТА

НАЗИВ И ОЗНАКА ДЕЛА ПРОЈЕКТА:

ПРОЈЕКАТ САОБРАЋАЈА И САОБРАЋАЈНЕ СИГНАЛИЗАЦИЈЕ У ЗОНИ ОШ МИРОСЛАВ АНТИЋ У УЛИЦАМА СОМБОРСКА (ДРЖАВНИ ПУТ IБ-12 ОД КМ 93+610 ДО КМ 93+985), КНЕЗА МИХАИЛА, ШКОЛСКА И ЈУРИЈА ГАГАРИНА У НАСЕЉЕНОМ МЕСТУ ОЏАЦИ

ПРАВНО ЛИЦЕ / ВРШИЛАЦ ТЕХНИЧКЕ КОНТРОЛЕ:

„ANDZOR ENGINEERING" d.o.o. Нови Сад, Иве Андрића 13
Заступник / директор правног лица: Зоран Вукадиновић, директор

БРОЈ ИЗВЕШТАЈА: **ТК-1322-2/22**
ДАТУМ И МЕСТО: **новембар 2022. годин**е, **Нови Сад**

Вршилац техничке контроле: **Зоран Вукадиновић, маст инж. саоб.**
Број лиценце: **370 J467 10**
Потпис:

УЧЕСНИЦИ У ПРОЈЕКТУ

Одговорни пројектант:

Горан Каламанда, маст. инж. саобр. , бр лиценце: 710 I021 20

Пројектанти:

Насер Мостафа, дипл. инж. саобр., број лиценце: 370 F878 08
Биљана Пековић, дипл. инж. саобр., број лиценце: 370 A848 05
Петар Унтербергер, дипл. инж. саобр., број лиценце: 370 I141 09
Марко Милошевић, маст. инж. саобр., број лиценце: 710 I024 20
Бранислав Јовановић, дипл. инж. саобр., број лиценце: 370 N282 14
Игор Вукобратовић, дипл. инж. саобр., број лиценце: 370 F072 07
мр Миодраг Почуч, дипл. инж. саобр., број лиценце: 370 K826 11
Мира Иличић Томић, дипл. инж. саобр., број лиценце: 370 A129 04

Сарадници:

Катарина Јовановић, маст. инж. саобр.
Јован Ранисављев, маст. инж. саобр.
Ђорђе Дупор, маст. инж. саобр.
Томислав Совиљ, маст. инж. саобр.
Ружица Каламанда, дипл. инж. саобр.
Александар Станојевић, маст. инж. саобр.
Марко Ђурић, маст. инж. саобр.
Марко Радановић, дипл. инж. саобр.
Мирко Глигић, маст. инж. саобр.
Лука Драгић, маст. инж. саобр.
Предраг Самарџија, дипл. инж. саобр.
Николина Стошић, дипл. инж. саобр.

ПРОЈЕКАТ САОБРАЋАЈА И САОБРАЋАЈНЕ СИГНАЛИЗАЦИЈЕ У ЗОНИ ОШ МИРОСЛАВ АНТИЋ У УЛИЦАМА СОМБОРСКА (ДРЖАВНИ ПУТ IБ-12 ОД КМ 93+610 ДО КМ 93+985), КНЕЗА МИХАИЛА, ШКОЛСКА И ЈУРИЈА ГАГАРИНА У НАСЕЉЕНОМ МЕСТУ ОЏАЦИ

САДРЖАЈ

1. Општи део

1.1. Извод из АПР 1
1.2. Лиценца предузећа 8
1.3. Решење о одређивању одговорног пројектанта 16
1.4. Лиценца одговорног пројектанта 17
1.5. Изјава одговорног пројектанта 18
1.6. Потврда предузећа о коришћењу прописа, норматива и стандарда 19
1.7. Пројектни задатак 20
1.8. Основе за пројектовање 36
Саобраћајно технички услови

2. Текстуални део

2.1. Технички извештај 1-6
2.2. Технички услови 1-10
2.3. Прилог о мерама заштите на раду и заштите животне средине 1-4

3. Нумерички део

3.1. Спецификација саобраћајне сигнализације 1-2
3.2. Предмер саобраћајне сигнализације 1-2
3.3. Предрачун саобраћајне сигнализације 1-2

4. Графички део

4.1. Прегледна карта 4.1
4.2. Ситуациони план постојеће саобраћајне сигнализације 4.2.1-4.2.2
4.3. Ситуациони план новопројектоване саобраћајне сигнализације 4.3.1-4.3.2
4.4. Детаљи саобраћајне сигнализације 4.4.1-4.4.8

1. Општи део

1.1 Извод из АПР

5000170916878

ИЗВОД О РЕГИСТРАЦИЈИ ПРИВРЕДНОГ СУБЈЕКТА

Република Србија
Агенција за привредне регистре

ОСНОВНИ ИДЕНТИФИКАЦИОНИ ПОДАТАК

Матични / Регистарски број	20424311

СТАТУС

Статус привредног субјекта	Активан

ПРАВНА ФОРМА

Правна форма	Друштво са ограниченом одговорношћу

ПОСЛОВНО ИМЕ

Пословно име	MHM-PROJEKT DRUŠTVO SA OGRANIČENOM ODGOVORNOŠĆU NOVI SAD
Скраћено пословно име	MHM-PROJEKT DOO NOVI SAD

ПОДАЦИ О АДРЕСАМА

Адреса седишта	
Општина	Нови Сад - град
Место	Нови Сад, Нови Сад - град
Улица	Јована Поповића
Број и слово	40
Спрат, број стана и слово	/ /
Адреса за пријем електронске поште	
Е- пошта	office@mhm-projekt.com

ПОСЛОВНИ ПОДАЦИ

Подаци оснивања	
Датум оснивања	23.05.2008
Време трајања	
Време трајања привредног субјекта	Неограничено
Претежна делатност	
Шифра делатности	7112
Назив делатности	Инжењерске делатности и техничко саветовање
Остали идентификациони подаци	

Дана 06.02.2020. године у 12:43:54 часова

Страна 1 од 3

Порески Идентификациони Број (ПИБ)	105615738

Подаци од значаја за правни промет

Текући рачуни

220-2010300000978-56
220-0000000092174-20
340-0000011007897-83
340-0000010004706-37
840-0000009683763-48
340-0000013001636-80
285-2211000000861-19
285-2211209896678-96
220-2030200019915-36

Подаци о статуту / оснивачком акту

Не постоји обавеза овере измена оснивачког акта

Датум важећег статута

Датум важећег оснивачког акта

Законски (статутарни) заступници

Физичка лица

1. Име: Насер — Презиме: Мостафа

ЈМБГ: 2709978710189

Функција: Директор

Ограничење супотписом: не постоји ограничење супотписом

Чланови / Сувласници

Подаци о члану

Име и презиме: Насер Мостафа

ЈМБГ: 2709978710189

Подаци о капиталу

Новчани

износ	датум
Уписан: 44.136,78 RSD	
Уплаћен: 20.403,45 RSD	22.05.2008
Уплаћен: 23.733,33 RSD	15.05.2009

Дана 06.02.2020. године у 12:43:54 часова

Страна 2 од 3

	износ(%)
Сувласништво удела од	**100,000000000000**

Основни капитал друштва

Новчани

износ	датум
Уписан: 500,00 EUR, у противвредности од 44.136,78 RSD	
Уплаћен: 250,00 EUR, у противвредности од 20.403,45 RSD	22.05.2008
Уплаћен: 250,00 EUR, у противвредности од 23.733,33 RSD	15.05.2009

Регистратор, Миладин Маглов

Дана 06.02.2020. године у 12:43:54 часова

8000072147629

ИЗВОД О РЕГИСТРАЦИЈИ ПРИВРЕДНОГ СУБЈЕКТА

Република Србија
Агенција за привредне регистре

ОСНОВНИ ИДЕНТИФИКАЦИОНИ ПОДАТАК

Матични / Регистарски број	21059277

СТАТУС

Статус привредног субјекта	Активан

ПРАВНА ФОРМА

Правна форма	Друштво са ограниченом одговорношћу

ПОСЛОВНО ИМЕ

Пословно име	ADOMNE DOO PROJEKTOVANJE I INŽENJERING NOVI SAD
Скраћено пословно име	ADOMNE DOO NOVI SAD

Преводи пословног имена

Превод пословног имена	Енглески	ADOMNE Ltd. designing and engineering Novi Sad
Превод скраћеног пословног имена	Енглески	ADOMNE Ltd. Novi Sad

ПОДАЦИ О АДРЕСАМА

Адреса седишта

Општина	НОВИ САД
Место	НОВИ САД
Улица	АНТОНА ЧЕХОВА
Број и слово	1
Спрат, број стана и слово	1 / 2 /

Адреса за пријем електронске поште

Е- пошта	office@adomne.rs

ПОСЛОВНИ ПОДАЦИ

Подаци оснивања

Датум оснивања	5. новембар 2014

Време трајања

Време трајања привредног субјекта	Неограничено

Претежна делатност

Дана 24.02.2022. године у 09:28:34 часова

Шифра делатности	7112
Назив делатности	Инжењерске делатности и техничко саветовање
Остали идентификациони подаци	
Порески Идентификациони Број (ПИБ)	108745380
Подаци од значаја за правни промет	
Текући рачуни	
	160-0000000419027-18 330-0000015009404-53 160-0000000513350-95 220-0000000150733-10 220-0158100000035-21 220-0130200000308-69 160-0053900022294-97 220-0000000150734-07
Контакт подаци	
Телефон 1	+381 21 424885
Факс	+381 21 424885
Интернет адреса	www.adomne.rs
Подаци о статуту / оснивачком акту	
Постоји обавеза овере измена оснивачког акта	Датум важећег статута
	Датум важећег оснивачког акта: 3. новембар 2014

Законски (статутарни) заступници

Физичка лица

1.	Име	Игор	Презиме	Вукобратовић
	ЈМБГ	0605977810026		
	Функција	Директор		
	Ограничење супотписом	не постоји ограничење супотписом		
2.	Име	Миодраг	Презиме	Почуч
	ЈМБГ	2204977800082		
	Функција	Директор		
	Ограничење супотписом	не постоји ограничење супотписом		

Чланови / Сувласници

Подаци о члану

Име и презиме: Миодраг Почуч

ЈМБГ: 2204977800082

Подаци о капиталу

Новчани

износ	датум
Уписан: 10.000,00 RSD	
Уплаћен: 10.000,00 RSD	14. новембар 2016

	износ(%)
Удео	**50,000000000000**

Подаци о члану

Име и презиме: Игор Вукобратовић

ЈМБГ: 0605977810026

Подаци о капиталу

Новчани

износ	датум
Уписан: 10.000,00 RSD	
Уплаћен: 10.000,00 RSD	14. новембар 2016

	износ(%)
Удео	**50,000000000000**

Основни капитал друштва

Новчани

износ	датум
Уписан: 20.000,00 RSD	
Уплаћен: 20.000,00 RSD	14. новембар 2016

Регистратор, Миладин Маглов

Дана 24.02.2022. године у 09:28:34 часова

1.2 Лиценце предузећа

Република Србија
МИНИСТАРСТВО ГРАЂЕВИНАРСТВА,
САОБРАЋАЈА И ИНФРАСТРУКТУРЕ
Број: 351-02-01535/2022-09
Датум: 28.07.2022.године
Београд

Министарство грађевинарства, саобраћаја и инфраструктуре на основу члана 23. Закона о државној управи („Службени гласник РС", бр. 79/2005, 101/2007, 95/2010, 99/2014, 30/2018- др.закон, 47/2018), члана 7. Закона о министарствима („Службени гласник РС", бр. 128/2020), члана 126, члана 126а. и члана 150. Закона о планирању и изградњи („Службени гласник РС", бр. 72/09, 81/09 - исправка, 64/10 - УС, 24/11, 121/12, 42/13 - УС, 50/13 - УС, 98/13 - УС, 132/14, 145/14, 83/18, 31/19, 37/19 - др. закон, 9/20 и 52/21), члана 137. Закона о општем управном поступку („Службени гласник РС", бр. 18/2016 и 95/2018 - аутентично тумечење) и Правилника о условима које треба да испуне правна лица и предузетници за обављање послова израде техничке документације, односно грађења објеката, за објекте за које грађевинску дозволу издаје министарство, односно надлежни орган аутономне покрајине („Службени гласник РС", број 41/22 и 77/22), а решавајући по захтеву привредног друштва **МНМ-PROJEKT DOO NOVI SAD**, Нови Сад, ул. Јована Поповића бр. 40, матични број: 20424311, ПИБ: 105615738, за издавање лиценци за израду техничке документације за објекте за које грађевинску дозволу издаје министарство надлежно за послове грађевинарства, а на основу овлашћења број: 031-01-8/2022-02 од 22.02.2022. године доноси:

Р Е Ш Е Њ Е

1. Утврђује се да привредно друштво **МНМ-PROJEKT DOO NOVI SAD**, Нови Сад, ул. Јована Поповића бр. 40, матични број: 20424311, ПИБ: 105615738, **ИСПУЊАВА УСЛОВЕ** за добијање лиценци за израду техничке документације за објекте за које грађевинску дозволу издаје министарство надлежно за послове грађевинарства и то:

   - пројекти грађевинских конструкција за путне објекте (мостове) за државне путеве првог и другог реда, путне објекте и саобраћајне прикључке на ове путеве и граничне прелазе **(П132Г1);**
   - пројекти саобраћаја и саобраћајне сигнализације за државне путеве првог и другог реда, путне објекте и саобраћајне прикључке на ове путеве и граничне прелазе **(П131С1);**
   - пројекти саобраћајница за државне путеве првог и другог реда, путне објекте и саобраћајне прикључке на ове путеве и граничне прелазе **(П131Г2)**.

2. Ово Решење важи до 28.07.2024. године.

О Б Р А З Л О Ж Е Њ Е

Чланом 23. став 2. Закона о државној управи прописано је да министар представља министарство, доноси прописе и решења у управним и другим појединачним стварима и одлучује о другим питањима из делокруга министарства.

Чланом 7. Закона о министарствима утврђена је надлежност Министарства грађевинарства, саобраћаја и инфраструктуре.

Чланом 126. став 1. Закона о планирању и изградњи прописано је да техничку документацију за изградњу објеката, односно извођење радова може да израђује правно лице или предузетник основан у складу са законом који има запослене, односно радно ангажоване лиценциране инжењере, односно лиценциране архитекте уписане у регистар лиценцираних инжењера, архитеката и просторних планера у складу са овим законом и прописима донетим на основу овог закона са одговарајућим стручним резултатим и који је у складу са условима прописаним овим законом и прописима донетим на основу овог закона уписан у регистар за израду техничке документације који води министарство надлежно за послове планирања и изградње у складу са овим законом. Ставом 2. овог члана прописано је да стручне резултате, у смислу става 1. тачка 1. овог члана, има лице које је израдило или учествовало у изради одговарајуће врсте техничке документације, односно у вршењу конроле те врсте техничке документације у складу са прописом донетим по основу овог закона. Ставом 3. овог члана прописано је да министар надлежан за послове грађевинарства ближе прописује услове које треба да испуне правна лица и предузетници из става 1. овог члана. Ставом 4. овог члана прописано је да министар надлежан за послове грађевинарства образује комисију за утврђивање испуњености услова за обављање послова израде техничке документације. Ставом 5. овог члана прописано је да на предлог комисије из става 4. овог члана министар надлежан за послове грађевинарства доноси решење о испуњености услова за обављање послова израде техничке документације и упис у регистар из става 1. овог члана. Ставом 6. овог члана прописано је да је Решење из става 5. овог члана коначно је даном достављања решења и доноси се са роком важења од две године.

Чланом 126а. став 1. Закона о планирању и изградњи прописано је да је правно лице или предузетник који испуњава услове из члана 126. став 1. и члана 150. став 1. овог закона, обавезно да у писаној форми без одлагања обавести министарство надлежно за послове грађевинарства о свакој промени услова утврђених решењем министра надлежног за послове грађевинарства и у року од 30 дана поднесе захтев за доношење новог решења и достави доказе о испуњености услова за упис у регистар за израду одговарајуће врсте техничке документације, односно изградње објеката или извођења радова.

Чланом 137. Закона о општем управном поступку прописано је да колегијални орган доноси решење већином гласова укупног броја чланова, ако другачије није прописано и да код подељеног броја гласова, одлучује глас председавајућег колегијалног органа.

Чланом 3. Правилника о условима које треба да испуне правна лица и предузетници за обављање послова израде техничке документације, односно грађења објеката, за објекте за које грађевинску дозволу издаје министарство, односно надлежни орган аутономне покрајине, прописано је да поред услова прописаних Законом о планирању и изградњи послове израде техничке документације за изградњу објеката за које грађевинску дозволу издаје Министарство грађевинарства, саобраћаја и

2

инфраструктуре, односно надлежни орган аутономне покрајине, обављају правна лица и предузетници који имају најмање два запослена, односно радно ангажована лица са пуним радним временом, која имају одговарајуће стручне резултате (референце) и која су стекла одговарајуће лиценце из Прилога 1 – Послови израде техничке документације за објекте за које грађевинску дозволу издаје Министарство грађевинарства, саобраћаја и инфраструктуре, односно надлежни орган аутономне покрајине. Стручне резултате из става 1. овог члана имају лиценцирана лица која су најмање два пута у својству одговорног пројектанта израдила или су учествовала у изради одговарајуће врсте техничке документације, односно у вршењу техничке контроле те врсте техничке документације или ако је једно лице најмање три пута, а друго најмање једном у својству одговорног пројектанта израдило или је учествовало у изради одговарајуће врсте техничке документације, односно у вршењу техничке контроле те врсте техничке документације.

Чланом 9. став 1. Правилника о условима које треба да испуне правна лица и предузетници за обављање послова израде техничке документације, односно грађења објеката, за објекте за које грађевинску дозволу издаје министарство, односно надлежни орган аутономне покрајине, прописано је да испуњеност услова за обављање послова израде техничке документације, односно за обављање послова грађења објекта, односно извођења радова и упис у одговарајући регистар решењем утврђује министар надлежан за послове грађевинарства, у складу са законом.

Чланом 10. став 1. Правилника о условима које треба да испуне правна лица и предузетници за обављање послова израде техничке документације, односно грађења објеката, за објекте за које грађевинску дозволу издаје министарство, односно надлежни орган аутономне покрајине, прописано је да министар решењем образује комисију за утврђивање испуњености услова за обављање послова израде техничке документације, односно грађења објеката.

Дана 17.05.2022. године, захтевом број: 351-02-01535/2022-09, овом Министарству обратило се привредно друштво **МНМ-PROJEKT DOO NOVI SAD**, Нови Сад, ул. Јована Поповића бр. 40, матични број: 20424311, ПИБ: 105615738, за издавање лиценци за израду техничке документације за објекте за које грађевинску дозволу издаје министарство надлежно за послове грађевинарства.

Уз захтев за издавање лиценци достављена је сва потребна документација прописана Чланом 126. Закона о планирању и изградњи („Службени гласник РС", бр. 72/09, 81/09 - исправка, 64/10 - УС, 24/11, 121/12, 42/13 - УС, 50/13 - УС, 98/13 - УС, 132/14, 145/14, 83/18, 31/19, 37/19 - др. закон, 9/20 и 52/21), и чл. 5 Правилника о условима које треба да испуне правна лица и предузетници за обављање послова израде техничке документације, односно грађења објеката, за објекте за које грађевинску дозволу издаје министарство, односно надлежни орган аутономне покрајине („Службени гласник РС", број 41/22 и 77/22).

На седници стручне комисије образоване од стране министра, одржаној дана 28.07.2022. године утврђено је да подносилац захтева испуњава услове за добијање наведених лиценци из става 1. у смислу одредби чл. 126. Закона о планирању и изградњи („Службени гласник РС", бр. 72/09, 81/09 - исправка, 64/10 - УС, 24/11, 121/12, 42/13 - УС, 50/13 - УС, 98/13 - УС, 132/14, 145/14, 83/18, 31/19, 37/19 - др. закон, 9/20 и 52/21), и чл. 3. Правилника о условима које треба да испуне правна лица и предузетници за обављање послова израде техничке документације, односно грађења објеката, за објекте за које грађевинску дозволу издаје министарство, односно надлежни орган аутономне покрајине („Службени гласник РС", број 41/22 и 77/22).

3

Испуњени су услови за лиценце: пројекти грађевинских конструкција за путне објекте (мостове) за државне путеве првог и другог реда, путне објекте и саобраћајне прикључке на ове путеве и граничне прелазе **(П132Г1)** на основу четири референце Гордане Дупор 310 2786 03 и једне референце Антуна Унтербергера 310 2444 03; пројекти саобраћаја и саобраћајне сигнализације за државне путеве првог и другог реда, путне објекте и саобраћајне прикључке на ове путеве и граничне прелазе **(П131С1)** на основу седам референци Насера Мостафе 370 F878 08 и три референце Биљане Пековић 370 A848 05; пројекти саобраћајница за државне путеве првог и другог реда, путне објекте и саобраћајне прикључке на ове путеве и граничне прелазе **(П131Г2)** на основу три референце Александре Атанацковић 312 2549 03 и две референце Марине Секулић 315 G306 08.

На основу изнетог, на предлог стручне комисије и члана 137. Закона о општем управном поступку, одлучено је као у диспозитиву решења.

Такса за ово решење наплаћена је у износу од 25.500,00 (двадесетпетхиљадапетстотинадинара).

Упутство о правном средству: Ово решење је коначно у управном поступку и против њега се не може изјавити жалба, али се може покренути управни спор тужбом код Управног суда Србије у року од 30 дана од дана достављања.

ДРЖАВНИ СЕКРЕТАР

Милана Ракић

Доставити:
- подносиоцу захтева;
- надлежној инспекцији;
- архиви.

4

Република Србија
МИНИСТАРСТВО ГРАЂЕВИНАРСТВА,
САОБРАЋАЈА И ИНФРАСТРУКТУРЕ
Број: 351-02-00718/2022-09
Датум:22.03.2022. године
Београд

Министарство грађевинарства, саобраћаја и инфраструктуре на основу члана 23. Закона о државној управи („Службени гласник РС", бр. 79/2005, 101/2007, 95/2010, 99/2014, 30/2018- др.закон, 47/2018), члана 7. Закона о министарствима („Службени гласник РС", бр. 128/2020), члана 126, члана 126а. и члана 150. Закона о планирању и изградњи („Службени гласник РС", бр. 72/09, 81/09 - исправка, 64/10 - УС, 24/11, 121/12, 42/13 - УС, 50/13 - УС, 98/13 - УС, 132/14, 145/14, 83/18, 31/19, 37/19 - др. закон, 9/20 и 52/21), члана 137. Закона о општем управном поступку („Службени гласник РС", бр. 18/2016 и 95/2018 - аутентично тумачење) и Правилника о начину, поступку и садржини података за утврђивање услова за издавање лиценце за израду техничке документације и лиценце за грађење објеката за које одобрење издаје министарство, односно аутономна покрајина, као и условима за одузимање тих лиценци („Службени гласник РС", број 24/15), а решавајући по захтеву привредног друштва **ADOMNE DOO NOVI SAD,** 21 000 Нови Сад, Ул.Антона Чехова бр.1, Матични број: 21059277, ПИБ: 108745380, за издавање лиценци за израду техничке документације за објекте за које грађевинску дозволу издаје министарство надлежно за послове грађевинарства, а на основу овлашћења број: 031-01-8/2022-02 од 22.02.2022. године доноси:

Р Е Ш Е Њ Е

1. Утврђује се да **ADOMNE DOO NOVI SAD,** 21 000 Нови Сад, Ул.Антона Чехова бр.1, Матични број: 21059277, ПИБ: 108745380, **ИСПУЊАВА УСЛОВЕ** за добијање лиценци за израду техничке документације за објекте за које грађевинску дозволу издаје министарство надлежно за послове грађевинарства, и то:

- пројекти саобраћајница за државне путеве првог и другог реда, путне објекте и саобраћајне прикључке на ове путеве и граничне прелазе (**П131Г2**) и

- пројекти саобраћаја и саобраћајне сигнализације за државне путеве првог и другог реда, путне објекте и саобраћајне прикључке на ове путеве и граничне прелазе (**П131С1**).

2. Овим Решењем престаје да важи Решење бр. 351-03-02712/2020-09 од 11.08.2020. године.

3. Ово Решење важи до 22.03.2024. године.

О Б Р А З Л О Ж Е Њ Е

Чланом 23. став 2. Закона о државној управи прописано је да министар представља министарство, доноси прописе и решења у управним и другим појединачним стварима и одлучује о другим питањима из делокруга министарства.

Чланом 7. Закона о министарствима утврђена је надлежност Министарства грађевинарства, саобраћаја и инфраструктуре.

Чланом 126. став 1. Закона о планирању и изградњи прописано је да техничку документацију за изградњу објеката, односно извођење радова може да израђује правно лице или предузетник основан у складу са законом који има запослене, односно радно ангажоване лиценциране инжењере, односно лиценциране архитекте уписане у регистар лиценцираних инжењера, архитеката и просторних планера у складу са овим законом и прописима донетим на основу овог закона са одговарајућим стручним резултатим и који је у складу са условима прописаним овим законом и прописима донетим на основу овог закона уписан у регистар за израду техничке документације који води министарство надлежно за послове планирања и изградње у складу са овим законом. Ставом 2. овог члана прописано је да стручне резултате, у смислу става 1. тачка 1. овог члана, има лице које је израдило или учествовало у изради одговарајуће врсте техничке документације, односно у вршењу конроле те врсте техничке документације у складу са прописом донетим по основу овог закона. Ставом 3. овог члана прописано је да министар надлежан за послове грађевинарства ближе прописује услове које треба да испуне правна лица и предузетници из става 1. овог члана. Ставом 4. овог члана прописано је да министар надлежан за послове грађевинарства образује комисију за утврђивање испуњености услова за обављање послова израде техничке документације. Ставом 5. овог члана прописано је да на предлог комисије из става 4. овог члана министар надлежан за послове грађевинарства доноси решење о испуњености услова за обављање послова израде техничке документације и упис у регистар из става 1. овог члана. Ставом 6. овог члана прописано је да је Решење из става 5. овог члана коначно је даном достављања решења и доноси се са роком важења од две године.

Чланом 126а. став 1. Закона о планирању и изградњи прописано је да је правно лице или предузетник који испуњава услове из члана 126. став 1. и члана 150. став 1. овог закона, обавезно да у писаној форми без одлагања обавести министарство надлежно за послове грађевинарства о свакој промени услова утврђених решењем министра надлежног за послове грађевинарства и у року од 30 дана поднесе захтев за доношење новог решења и достави доказе о испуњености услова за упис у регистар за израду одговарајуће врсте техничке документације, односно изградње објеката или извођења радова.

Чланом 137. Закона о општем управном поступку прописано је да колегијални орган доноси решење већином гласова укупног броја чланова, ако другачије није прописано и да код подељеног броја гласова, одлучује глас председавајућег колегијалног органа.

Чланом 7. Правилника о начину, поступку и садржини података за утврђивање услова за издавање лиценце за израду техничке документације и лиценце за грађење објеката за које одобрење издаје министарство, односно аутономна покрајина, као и условима за одузимање тих лиценци прописано је да у поступку утвђивања испуњености услова за издавање лиценце за израду техничке документације за објекте за које грађевинску дозволу издаје Министарство, односно аутономна покрајина,

Комисија утврђује да ли запослена лица са лиценцом одговорног пројектанта имају одговарајуће референце за израду техничке документације за објекте одређене врсте и намене. Испуњење минималних захтева из става 1. овог члана значи: 1) да су најмање два запослена лица са одговарајућом лиценцом израдила или учествовала у изради као одговорни пројектанти, односно извршили техничку контролу најмање по два главна пројекта или пројекта за грађевинску дозволу, пројекта за извођење или 2) да је једно запослено лице са одговарајућом лиценцом израдило или учествовало у изради као одговорни пројектант, односно извршило техничку контролу најмање три главна пројекта, пројекта за грађевинску дозволу или пројекта за извођење за одговарајућу фазу сваког типа објекта из члана 133. став 2. Закона за који се тражи лиценца, а друго запослено лице са одговарајућом лиценцом израдило или учествовало у изради као одговорни пројектант, односно извршило техничку контролу, најмање једног главног пројекта, пројекта за грађевинску дозволу или пројекта за извођење за одговарајућу фазу сваког типа објекта из члана 133. став 2. Закона за који се тражи лиценца.

Дана 07.03.2022. године захтевом број: 351-02-00718/2022-09 овом Министарству обратило се привредно друштво **ADOMNE DOO NOVI SAD,** 21 000 Нови Сад, Ул.Антона Чехова бр.1, Матични број: 21059277, ПИБ: 108745380, за издавање лиценци за израду техничке документације за објекте за које грађевинску дозволу издаје министарство надлежно за послове грађевинарства.

Уз захтев за издавање лиценци достављена је сва потребна документација прописана Чланом 126. Закона о планирању и изградњи („Службени гласник РС", бр. 72/09, 81/09 - исправка, 64/10 - УС, 24/11, 121/12, 42/13 - УС, 50/13 - УС, 98/13 - УС, 132/14, 145/14, 83/18, 31/19, 37/19 - др. закон, 9/20 и 52/21), и чл. 4 Правилника о начину, поступку и садржини података за утврђивање испуњености услова за издавање лиценце за израду техничке документације и лиценце за грађење објеката за које одобрење за изградњу издаје министарство, односно аутономна покрајина, као и о условима за одузимање тих лиценци („Службени гласник РС", бр. 24/15).

На седници стручне комисије образоване од стране министра, одржаној дана 22.03.2022. године утврђено је да подносилац захтева испуњава услове за добијање наведених лиценци из става 1. у смислу одредби чл. 126. Закона о планирању и изградњи („Службени гласник РС", бр. 72/09, 81/09 - исправка, 64/10 - УС, 24/11, 121/12, 42/13 - УС, 50/13 - УС, 98/13 - УС, 132/14, 145/14, 83/18, 31/19, 37/19 - др. закон, 9/20 и 52/21), и чл. 7. и чл . 9. Правилника о начину, поступку и садржини података за утврђивање испуњености услова за издавање лиценце за израду техничке документације и лиценце за грађење објеката за које одобрење за изградњу издаје министарство, односно аутономна покрајина, као и о условима за одузимање тих лиценци („Службени гласник РС", бр. 24/15).

Испуњени су услови за лиценце: пројекти саобраћајница за државне путеве првог и другог реда, путне објекте и саобраћајне прикључке на ове путеве и граничне прелазе (**П131Г2**) на основу једне референце Ивана Трипковића 315 Н303 09 и петнаест референци Слободана Јовашевића 315 7086 04 и пројекти саобраћаја и саобраћајне сигнализације за државне путеве првог и другог реда, путне објекте и саобраћајне прикључке на ове путеве и граничне прелазе (**П131С1**) на основу једне референце Игора Вукобратовића 370 F072 07, две референце Милане Антељ 370 М352 13 и две референце Почуч Миодрага 370 К826 11.

3

На основу изнетог, на предлог стручне комисије и члана 137. Закона о општем управном поступку, одлучено је као у диспозитиву решења.

Такса за ово решење наплаћена је у износу од 25.500,00 (двадесетпетхиљадапетстотинадинара).

Упутство о правном средству: Ово решење је коначно у управном поступку и против њега се не може изјавити жалба, али се може покренути управни спор тужбом код Управног суда Србије у року од 30 дана од дана достављања.

Обрађивач: Данијела Живковић

Контролисао: Ђорђе Живанић

Сагласан: Милош Параментић, заменик председника Комисије

ДРЖАВНИ СЕКРЕТАР

Милана Ракић

Доставити:
- подносиоцу захтева;
- надлежној инспекцији;
- архиви.

4

1.3 Решење о одређивању одговорног пројектанта

На основу Закона о планирању и изградњи (Сл. Гласник РС, бр. 72/09, 81/09, 64/10, 24/11, 121/12, 42/13, 50/13, 98/13, 132/14, 145/14, 83/18, 31/19, 37/19, 9/20, 52/21), а у складу са чланом 128. доносим следеће:

РЕШЕЊЕ

којим се одређује:

Одговорни пројектант:

Горан Каламанда, мастер инж. саоб. број лиценце: 710 I021 20

За израду техничке документације:

ПРОЈЕКАТ САОБРАЋАЈА И САОБРАЋАЈНЕ СИГНАЛИЗАЦИЈЕ У ЗОНИ ОШ МИРОСЛАВ АНТИЋ У УЛИЦАМА СОМБОРСКА (ДРЖАВНИ ПУТ IБ-12 ОД КМ 93+610 ДО КМ 93+985), КНЕЗА МИХАИЛА, ШКОЛСКА И ЈУРИЈА ГАГАРИНА У НАСЕЉЕНОМ МЕСТУ ОЏАЦИ

Именовани је дужан да у свему поступи по Закону о планирању и изградњи, као и по другим Законима, Прописима и стандардима важећим за израду техничке документације и пројектном задатку.

Директор предузећа:

MHM-projekt doo NOVI SAD

Насер Мостафа, дипл. инж. саоб.

1.4 Лиценца одговорног пројектанта

Република Србија
МИНИСТАРСТВО ГРАЂЕВИНАРСТВА, САОБРАЋАЈА И ИНФРАСТРУКТУРЕ

ЛИЦЕНЦА

ОДГОВОРНОГ ПРОЈЕКТАНТА

На основу члана 162. Закона о планирању и изградњи

МИНИСТАРСТВО ГРАЂЕВИНАРСТВА, САОБРАЋАЈА И ИНФРАСТРУКТУРЕ

утврђује да је

Горан С. Каламанда
мастер инжењер саобраћаја

ималац лиценце одговорног пројектанта за

СТРУЧНУ ОБЛАСТ
саобраћајно инжењерство

УЖУ СТРУЧНУ ОБЛАСТ
друмски саобраћај (интегрални и унутрашњи саобраћај)

Број лиценце
710И02120

ПОТПРЕДСЕДНИЦА ВЛАДЕ
И МИНИСТАРКА
Зорана З. Михајловић
Проф. др Зорана З. Михајловић

У Београду, 23.10.2020. године

1.5 Изјава одговорног пројектанта о коришћењу техничких прописа, норматива и стандарда

У смислу члана 126. и 128. Закона о планирању и изградњи (Сл. гласник Републике Србије број 72/09, 81/09, 64/10, 24/11, 121/12, 42/13, 50/13, 98/13, 132/14, 145/14, 83/18, 31/19, 37/19, 9/20 и 52/21) и решења којим сам одређен за одговорног пројектанта "МХМ-пројект" д.о.о. Јована Поповића 40, 21 000 Нови Сад

ИЗЈАВЉУЈЕМ

да је код израде техничке документације:

ПРОЈЕКАТ САОБРАЋАЈА И САОБРАЋАЈНЕ СИГНАЛИЗАЦИЈЕ У ЗОНИ ОШ МИРОСЛАВ АНТИЋ У УЛИЦАМА СОМБОРСКА (ДРЖАВНИ ПУТ IБ-12 ОД КМ 93+610 ДО КМ 93+985), КНЕЗА МИХАИЛА, ШКОЛСКА И ЈУРИЈА ГАГАРИНА У НАСЕЉЕНОМ МЕСТУ ОЏАЦИ

поступљено по одредбама Закона о планирању и изградњи, као и по другим Законима, Прописима и стандардима важећим за израду техничке документације и пројектном задатку. Такође изјављујем и да су сви примерци Пројекта идентични, као и да су међусобно усаглашени сви делови предметне техничке документације.

Одговорни пројектант:

Горан Каламанда, мастер инж. саоб. број лиценце: 710 I021 20

1.6 Потврда предузећа о коришћењу техничких прописа, норматива и стандарда

На основу Закона о планирању и изградњи (Сл. гласник Републике Србије број 72/09, 81/09, 64/10, 24/11, 121/12, 42/13, 50/13, 98/13, 132/14, 145/14, 83/18, 31/19, 37/19, 9/20 и 52/21) издаје се следећа:

ПОТВРДА

Овим се потврђује да се конзорцијум у саставу “МХМ-пројект“ д.о.о. Јована Поповића 40 Нови Сад и АДОМНЕ д.о.о. Антона Чехова 1, 21000 Нови Сад као носилац израде техничке документације

ПРОЈЕКАТ САОБРАЋАЈА И САОБРАЋАЈНЕ СИГНАЛИЗАЦИЈЕ У ЗОНИ ОШ МИРОСЛАВ АНТИЋ У УЛИЦАМА СОМБОРСКА (ДРЖАВНИ ПУТ IБ-12 ОД КМ 93+610 ДО КМ 93+985), КНЕЗА МИХАИЛА, ШКОЛСКА И ЈУРИЈА ГАГАРИНА У НАСЕЉЕНОМ МЕСТУ ОЏАЦИ

при изради наведене документације придржавао одредаба Закона, прописа, стандарда, техничких норматива, норми квалитета и правила струке, чија је примена обавезна при изради предметне документације.

Директор предузећа

MHM-projekt doo NOVI SAD

Насер Мостафа, дипл. инж. саоб.

1.7 Пројектни задатак

Република Србија
Аутономна Покрајина Војводина
Покрајински секретаријат за енергетику, грађевинарство и саобраћај
Булевар Михајла Пупина 16, 21000 Нови Сад
T: +381 21 487 43 37 F: +381 21 456 653
psegs@vojvodina.gov.rs

БРОЈ: 143-404-288/2021-01 ДАТУМ: 16. децембар 2021. године

ПРОЈЕКТНИ ЗАДАТАК

1) ОПШТЕ:

Покрајински секретаријат за енергетику грађевинарство и саобраћај, је донео одлуку да у циљу заштите деце у саобраћају на подручју АП Војводине, наручи израду саобраћајних пројеката на основу којих се може извршити постављање одговарајуће саобраћајне сигнализације за означавање зона основних школа које се налазе у Западнобачком, Севернобанатском, Севернобачком и Средњобанатском управном округу.

Према подацима Министарства просвете, науке и технолошког развоја, у наведеним окрузима постоје укупно 252 локације (http://opendata.mpn.gov.rs/index.php?page=lokacije) на којима се обавља настава која припада основним школама. Обавеза пројектанта, у првој фази пружања предметне услуге, је да изврши анализу постојећег стања саобраћајне сигнализације за означавање зона школа на свим локацијама које се налазе у предметним управним окрузима. За потребе анализе постојећег стања, пројектант мора да изврши теренски обилазак сваке локације и да сачини одговарајући извештај.

Извештај обавезно садржи:

- опис стања,
- предлог подручја које ће се означити „зона школе",
- предлог мера и фотодокументацију.
- пресек најбитнијих обележја и елемената тренутног стања и предлога мера (са проценом финансијких средстава), који је типски формулар-кратки извештај и може се приказати у табеларној форми ради упоређивања података (xls i doc format).

Опис стања треба да обухвати саобраћајну сигнализацију, саобраћајне површине, најчешће трајекторије кретања деце и локације на којима прелазе коловоз. Такође, за опис стања, ради процене интензитета пешачки токова деце, неопходно је утрвдити број ученика у школском објекту и податак да ли се настава одвија у сменама или не. За потребе утврђивања што потпунијих и квалитетних података о путањама кретања деце, као и за потребе додатних анализа (које нису предмет ове услуге) може се извршити анкетно истраживање деце, родитеља, као и наставног особља. Формулари анкета се усклађују са Наручиоцем услуге.

У фази предлагања мера неопходно је дефинисати потребу и врсту следећих елемената:

- техничка средства за успоравање саобраћаја;

- хоризонтална сигнализација, ознаке на коловозу и рефлекујући маркери
- вертикална сигнализација-саобраћајни знакови
- пешачки семафори
- брзински диспплеј
- пешачке ограде и стубови
- улична расвета
- карактеристике паркирања у подручју „зона школе" и процена присутности неправилно заузетих саобраћајних површина-неправилно паркирање

Извештаји се раде посебно за сваку школу и групишу се по насељеним местима, јединицама локалне самоуправе (општине и градови) и управним окрузима. Израђени извештаји се предају Наручиоцу у електронској (3 ЦД-а или ДВД-а) и писаној форми (1 примерак) и на основу њих наручилац доноси одлуку за коју ће се од школа израдити саобраћајни пројекат за означавање зона школе. **Предметном услугом је предвиђено да се изради укупно 150 саобраћајних пројеката** за постављање саобраћајне сигнализације за означавање зона основних школа у насељеним местима на територији АП Војводине у Западнобачком, Севернобанатском, Севернобачком и Средњобанатском управном округ.

ТЕХНИЧКИ ПОДАЦИ за израду саобраћајних пројеката

1. Техничку документацију урадити на одговарајућим подлогама (инжењерске георефeренциране подлоге са стварним положајем и димензијама свих објеката и елемената у зони која је предмет пројекта, геодетске подлоге и сл.).
2. Пројекат урадити у складу са важећим Законом о безбедности саобраћаја на путевима („Службени гласник Републике Србије", бр. 41/2009, 53/2010, 101/2011, 32/2013 – одлука УС, 55/2014, 96/15, 9/16- одлука УС, 24/18, 41/18, 87/2018, 23/2019 и 128/2020 – др. закон), Правилником о саобраћајној сигнализацији („Службени гласник Републике Србије", бр. 85/2017 и 14/2021) и важећим српским стандардима, као и другим прописима и техничким упутствима која се примењују у овој области.
3. Пројекат урадити у складу са предметним пројектним задатком, добијеним условима од стране надлежног управљача пута и уз консултације са представницима надлежног управљача пута и наручиоца.
4. Нарочиту пажњу посветити најави зоне школе.
5. Пројектовано саобраћајно решење као и саобраћајна сигнализација и опрема морају да одговарају рангу саобраћајнице у којој се школа налази. Такође, димензије и квалитет материјала саобраћајне сигнализације морају да одговарају рангу саобраћајнице.
6. Ситуациони план саобраћајне сигнализације у пројекту треба приказати у размери 1:1000 или 1:500, на графичким прилозима са одговарајућим апсолутним стационажама и другим котама које омогућавају позиционирање и постављање, односно квалитетну уградњу сигнализације и опреме на терену.
7. Ознаке на коловозу садрже решења која предвиђају уградњу материјала са својствима ретрорефлексије, уз напомену да материјали морају испуњавати одредбе стандарда SRPS EN 1436 током целог експлоатационог периода извођења радова.
8. Испред пешачких прелаза, који се налазе непосредно код улаза у школско двориште или објекат, на коловозу предвидети натписе "ШКОЛА" и ознаке „Х". Пешачке прелазе, натписе "Школа" и ознака "Х" пројектовати тако да се изводе применом дебелослојних ознака (двокомпонентне хладне пластике)"
9. Пешачке прелазе који се налазе непосредно код улаза у школско двориште или објекат, могуће је предвидети на платформи (платоу), чија висина зависи од

ограничења брзине у предметној зони, а у свему према Правилнику о техничким средствима за успоравање саобраћаја на путу ("Сл. гласник Републике Србије", бр. 9/14).

10. Саобраћајни знакови предвиђени овим пројектом треба да испуњавју одредбе стандарда SRPS EN 12899 и да буду усклађени са техничким упутством ЈП Путеви Србије БС-06 (техничко упутство о захтеваном квалитету саобраћајних знакова на државним путевима Републике Србије са обавезном применом)
11. У зависности од саобраћајних захтева и окружења у којем се налази школа која је предмет саобраћајног пројекта, могуће је предвидети и остале елементе за успоравање саобраћаја на путу сходно наведеном правилнику, као и измењиве саобраћајне знакове, ограде за усмеравање кретања деце и другу саобраћајну сигнализацију, елементе и опрему која се користи у циљу заштите деце у саобраћају у зонама школа, а која је у складу са важећом регулативом и савременом пројектантском праксом која се користи у Републици Србији, земљама у окружењу и земљама Европске уније.
12. Сви релевантни технички детаљи и описи који омогућују наручивање сигнализације и опреме, морају се приказати у Техничким условима за извођење главних радова.
13. Приликом пројектовања водити рачуна о постојећој саобраћајној сигнализацији. Постојећа саобраћајна сигнализација која је одговарајућа потребно је задржати, док она која не задовољава потребан садржај и квалитет или није у складу са важећом регулативом потребно је уклонити.
14. Пројекат треба да садржи израду планова саобраћајне сигнализације са свим потребним детаљима.
15. Пројекат треба да садржи све потребне елементе неопходне за набавку и уградњу пројектоване саобраћајне сигнализације.
16. Предмер и предрачун радова формирати на основу стварних количина и реалних јединичних цена.

Редни број	Опис услуге	Јед. мере	Количина
1.	Услуга израде извештаја анализе постојећег стања	комплет	1
2	Услуга израде саобраћајног пројекта за зону школе	ком.	150

2) КВАЛИТЕТ, КОЛИЧИНА И ОПИС УСЛУГА:

Опис услуге:

Анализа постојећег стања:
Извештај обавезно садржи:

- опис стања,
- предлог подручја које ће се означити „зона школе",
- предлог мера и фотодокументацију.
- пресек најбитнијих обележја и елемената тренутног стања и предлога мера (са проценом финансијких средстава), који је типски формулар-кратки извештај и може се приказати у табеларној форми ради упоређивања података (xls i doc формат).

Пројектант је у обавези да:
Извештај се уради и преда Наручиоцу у електронској (3 ЦД-а или ДВД-а) и писаној форми (1 примерак)

Израда саобраћајних пројеката:

САДРЖАЈ ПРОЈЕКТА

Садржај саобраћајног пројекта треба да буде у складу са важећим правилником о саобраћајној сигнализацији, односно треба да садржи:

- Општу документацију
- Пројектни задатак
- Технички извештај
- Предмер и предрачун радова саобраћајне сигнализације
- Техничке услове за израду и постављање саобраћајне сигнализације
- Прилог о мерама заштите на раду и заштите животне средине
- Графички део
- Детаље саобраћајне сигнализације

ДОДАТНЕ ОБАВЕЗЕ ПРОЈЕКТАНТА

Пројектант је у обавези:

- Да обавља редовне консултације са Наручиоцем пројекта и представницима надлежног управљача пута
- Да прибави услове за израду пројекта од надлежног управљача пута
- Да изради Пројекат у складу са упутствима и условима добијеним од надлежног управљача пута
- Да прибави сагласност на израђене пројекте од стране надлежног управљача пута.
- Да прибави решење за постављање саобраћајне сигнализације према израђеним пројектима од стране органа надлежног за послове саобраћаја

У поступку прибављања услова, сагласности и решења, Пројектант припрема дописе и предаје их у име и за рачун наручиоца, предаје документацију и преузима је.

Пројектант је у обавези да:

- Предметни пројекат уради и преда Наручиоцу у 4 штампана и 4 електронска примерка (CD или DVD), тако да у сваком примерку пројекта приложи (залепи) CD или DVD са подацима о пројекту у електронској форми, на задњој страни корица пројекта са унутрашње стране.
- Да текстуални део пројекта уради у .doc формату, табеле у .xls формату, а све графичке прилоге у .dwg формату.

Анализа стања 252 локације – обједињено
Израда Саобраћајног пројекта – 150 локација – појединачно

Списак школа:

	Назив установе	Назив локације	Насеље	Адреса	Поштански број	Тип локације
1	Жарко Зрењанин	ОШ "Жарко Зрењанин"	Апатин	Српских владара 25	25260	седиште
2	Школа за основно образовање одраслих	О.Ш. "Жарко Зрењанин" Апатин	Апатин	Српских владара 25	25260	издвојена локација
3	Јожеф Атила	О.Ш. "Јожеф Атила" - József Attila Általános Iskola	Купусина	Adi Endre 4	25262	седиште
4	Младост	Основна школа "Младост"	Пригревица	Вука Караџића 6/а	25263	седиште
5	Киш Ференц	ОШ "Киш Ференц"	Свилојево	Главна 52	25265	седиште
6	Иван Горан Ковачић	Иван Горан Ковачић	Сонта	Vojvođanska 58	25264	седиште
7	Школа за основно образовање одраслих	О.Ш. "Иван Горан Ковачић" Сонта	Сонта	Војвођанска 58	25264	издвојена локација
8	Вељко Влаховић	Школа	Крушчић	Маршала Тита 37	25225	седиште
9	Иса Бајић	Основна школа "Иса Бајић" Кула	Кула	Лењинова 28	25230	седиште
10	Петефи бригада	Петефи бригада	Кула	16. дивизије 34	25230	седиште
11	Петефи бригада	ОШ Петефи бригада	Кула	Козара (Нова Кула) 6б	25230	издвојена локација
12	Никола Тесла	ОШ,, Никола Тесла,, Липар	Липар	Маршала Тита 42	25232	седиште
13	Вук Караџић	Основна школа " Вук Караџић" Нова Црвенка	Нова Црвенка	Маршала Тита 1	25224	издвојена локација
14	20. октобар	"20 октобар" Нови Сивац	Сивац	Маршала Тита 271	25223	седиште
15	20. октобар	"20 октобар" Стари Сивац	Сивац	Maršala Tita 136	25223	издвојена локација
16	Вук Караџић	Основна школа " Вук Караџић","Мала школа"	Црвенка	Моше Пијаде 30	25220	издвојена локација
17	Вук Караџић	Основна школа ,,Вук Караџић,,	Црвенка	Трг Душка Трифуновића 7	25220	седиште
18	Никола Тесла	Основна школа "Никола Тесла" Бачки Брестовац	Бачки Брестовац	М. Тита 81	25242	седиште
19	Марко Орешковић	Основна школа ,, Марко Орешковић"	Бачки Грачац	Личка улица 16	25252	седиште
20	Јожеф Атила	Јожеф Атила	Богојево	Маршала Тита 6б 6б.	25245	седиште
21	Школа за основно образовање одраслих	О.Ш. "Јожеф Атила" Богојево	Богојево	Маршала Тита 11	25245	издвојена локација
22	Вук Караџић	Вук Караџић	Дероње	Светозара Милетића 25а	25254	седиште

23	Школа за основно образовање одраслих	О.Ш. "Вук Караџић" Дероње	Дероње	Светозара Милетића 25а	25254	издвојена локација
24	Бора Станковић	ОШ "Бора Станковић"	Каравуково	Жарка Зрењанина 90	25255	седиште
25	Нестор Жучни	ОШ"Нестор Жучни"	Лалић	Југословенска 49	25234	седиште
26	Бранко Радичевић	Бранко Радичевић	Оџаци	Васе Пелагића 60	25250	седиште
27	Мирослав Антић	ОСНОВНА ШКОЛА "МИРОСЛАВ АНТИЋ"	Оџаци	ШКОЛСКА 23	25250	седиште
28	Школа за основно образовање одраслих	Основна школа "Мирослав Антић"	Оџаци	Школска 23	25250	издвојена локација
29	Ратко Павловић Ћићко	ОШ "Ратко Павловић Ћићко"	Ратково	Ратка Павловића 6б	25253	седиште
30	Коста Стаменковић	Коста Стаменковић	Српски Милетић	Светог Саве 25 25	25244	седиште
31	Алекса Шантић	ОСНОВНА ШКОЛА "АЛЕКСА ШАНТИЋ"	Алекса Шантић	8.војвођанске бригаде 6б ББ	25212	седиште
32	Моша Пијаде	Основна школа Моша Пијаде	Бачки Брег	Југословенска 13	25275	седиште
33	22. октобар	Основна школа "22. октобар"	Бачки Моноштор	И.Г.Ковачића 27	25272	седиште
34	Братство јединство	Основна школа "Братство-јединство"	Бездан	Жртава фашизма 25	25270	седиште
35	Лаза Костић	Основна школа Лаза Костић	Гаково	Тоде Милетића 54/а	25282	седиште
36	Петефи Шандор	Основна школа "Петефи Шандор"	Дорослово	Херцег Јаноша 52	25243	седиште
37	Школа за основно образовање одраслих	Основна школа"Петефи Шандор"	Дорослово	Херцег Јаноша 52	25243	издвојена локација
38	Никола Тесла	Основна школа "Никола Тесла"	Кљајићево	Иве Лоле Рибара 51	25221	седиште
39	Огњена Прице	Основна школа "Огњен Прица"	Колут	Марка Орешковића 1	25274	седиште
40	Лаза Костић	Основна школа „Лаза Костић"подручно одељење	Растина	Солунских бораца 2	25283	издвојена локација
41	Петар Кочић	Петар Кочић	Ријица	Добровољачка 2	25280	седиште
42	Братство јединство	ОШ "Братство-јединство"	Светозар Милетић	Трг слободе 1	25211	седиште
43	Аврам Мразовић	Основна школа "Аврам Мразовић"	Сомбор	Подгоричка 2	25000	седиште
44	Никола Вукићевић	Издвојено одељење Ранчево	Сомбор	Ранчево 6	25000	издвојена локација
45	Никола Вукићевић	Основна школа "Никола Вукићевић"	Сомбор	Вељка Петровића 4	25000	седиште
46	Доситеј Обрадовић	Доситеј Обрадовић	Сомбор	СЛАВИШЕ ВАЈНЕРА ЧИЧЕ 2	25000	седиште
47	Иво Лола Рибар	Шикара	Сомбор	Шикарски пут 34	25000	издвојена локација

48	Иво Лола Рибар	ОШ "Иво Лола Рибар"	Сомбор	Моношторска 6а	25000	седиште
49	Братство јединство	Основна школа "Братство јединство" болничко одељење	Сомбор	Војовођанска 75	25000	издвојена локација
50	Братство јединство	Основна школа "Братство јединство" Буковац	Сомбор	Буковац 57 57	25000	издвојена локација
51	Братство јединство	Основна школа "Братство јединство"	Сомбор	Трг цара Лазара 9 9	25000	седиште
52	Школа за основно образовање одраслих	Школа за основно образовње одраслих	Сомбор	Лазе Костића 3	25000	седиште
53	Иван Горан Ковачић	ОШ "Иван Горан Ковачић"	Станишић	Његошева 12	25284	седиште
54	Бранко Радичевић	Основна школа "Бранко Радичевић"	Стапар	Вука Караџића 20	25240	седиште
55	Киш Ференц	О.Ш. Киш Ференц	Телечка	Трг Ослобођења 2	25222	седиште
56	Мирослав Антић	Основна школа "Мирослав Антић"	Чонопља	Николе Тесле 34	25210	седиште
57	Чех Кароељ	Чех Кароељ - Бара	Ада	Лењинова 85	24430	издвојена локација
58	Чех Кароељ	Чех Кароељ	Ада	Трг Ослобођења 19	24430	седиште
59	Новак Радонић	Новак Радонић	Мол	Маршала Тита 82	24435	седиште
60	Чех Кароељ	Чех Кароељ - Оборњача	Оборњача	Маршала Тита 2	24437	издвојена локација
61	Чех Кароељ	Чех Кароељ - Утрина	Утрине	Јожефа Атиле 8	24437	издвојена локација
62	Јован Јовановић Змај	Основна школа "Јован Јовановић Змај" зграда Адорјан	Адорјан	Маршала Тита 9	24425	издвојена локација
63	Јован Јовановић Змај	Основна школа "Јован Јовановић Змај зграда Велебит	Велебит	Мандарић Ђуре 5	24428	издвојена локација
64	Јован Јовановић Змај	Основна школа"Јован Јовановић Змај"	Кањижа	Школски трг 1	24420	седиште
65	Јован Јовановић Змај	Ади Ендре	Кањижа	Широка улица 72	24420	издвојена локација
66	Каролина Карас	Основна школа Карас Каролина МП	Мале Пијаце	Киш Ференц 6б	24416	издвојена локација
67	Јован Јовановић Змај	Основна школа "Јован Јовановић Змај" зграда Мартонош	Мартонош	Трг Слободе 6	24417	издвојена локација
68	Арањ Јанош	ОШ "Арањ Јанош" - издвојено оделење Ором	Ором	Велики пут 141	24207	издвојена локација
69	Арањ Јанош	ОШ "Арањ Јанош" - издвојено оделење Тотово село	Тотово Село	Кошутова 4	24427	издвојена локација
70	Арањ Јанош	ОШ "Арањ Јанош" - матична школа	Трешњевац	Маршала Тита 62	24426	седиште

71	Каролина Карас	Основна Школа Карас Каролина	Хоргош	Карасова 14	24410	седиште
72	Братство - јединство	Основна школа "Братство-јединство"	Банатска Топола	Вука Караџића 20	23315	седиште
73	Славко Родић	ОШ"Славко Родић"	Банатско Велико Село	Омладинска 4	23312	седиште
74	1. октобар	Основна школа"1.октобар"	Башаид	Војвођанска 65	23316	седиште
75	Миливој Оморац	Миливој Оморац	Ивањош	Миливоја Оморца 40	23323	седиште
76	Вук Караџић	Основна школа "Вук Караџић"	Кикинда	Генерала Драпшина 3	23300	седиште
77	Ђура Јакшић	ОШ "Ђура Јакшић"	Кикинда	Светозара Милетића 16	23300	седиште
78	Жарко Зрењанин	Жарко Зрењанин	Кикинда	Београдска 8	23300	седиште
79	Јован Поповић	ОШ " Јован Поповић"	Кикинда	Краља Петра I 63	23300	седиште
80	Свети Сава	Основна школа "Свети Сава"	Кикинда	Немањина 27/6	23300	седиште
81	Фејеш Клара	ОШ "Фејеш Клара"	Кикинда	Доктора Зорана Ђинђића 9	23300	седиште
82	6. октобар	ОШ "6.октобар"	Кикинда	Доситејева 53	23300	седиште
83	Васа Стајић	Васа Стајић	Мокрин	Светог Саве 101	23305	седиште
84	Петар Кочић	Основна школа Петар Кочић	Наково	Главна 50	23311	седиште
85	Иво Лола Рибар	Иво Лола Рибар	Нови Козарци	Краља Петра Првог 42	23313	седиште
86	Глигорије Попов	Основна школа "Глигорије Попов"	Руско Село	Братства јединства 117	23314	седиште
87	Мора Карољ	О.Ш." Мора Карољ"	Сајан	Велика улица 71	23324	седиште
88	Јован Јовановић Змај	ОШ "Ј.Ј:З:" Банатско Аранђелово	Банатско Аранђелово	Партизанска 052	23332	издвојена локација
89	Јован Јовановић Змај	ОШ "Ј:Ј:З:" Ђала	Ђала	Змај Јовина 01	23335	издвојена локација
90	Јован Јовановић Змај	ОШ "Ј.Ј.З." Мајдан	Мајдан	Маршала Тита 037	23333	издвојена локација
91	Јован Јовановић Змај	Основна школа "Јован Јовановић Змај"	Нови Кнежевац	Краља Петра I Карађорђевића 013	23330	седиште
92	Јован Јовановић Змај	ОШ "Ј.Ј.З:" Српски Крстур	Српски Крстур	Светог Саве 075	23334	издвојена локација
93	Темеркењ Иштван	ИО Богараш	Богараш	Маршала Тита 25	24408	издвојена локација
94	Петефи Шандор	Издвојено одељење "Чоконаи Витез Михаљ"	Горњи Брег	Велики сокак 037/а	24406	издвојена локација
95	Темеркењ Иштван	ИО Кеви	Кеви	Кошут Лајоша 6	24407	издвојена локација
96	Петефи Шандор	Основна школа "Петефи Шандор"	Сента	Арпадова 083	24400	седиште
97	Турзо Лајош	ОШ "Турзо Лајош"	Сента	Железничка 044	24400	седиште

98	Стеван Сремац	Основна школа „Стеван Сремац"	Сента	Максима Горког 001	24400	седиште
99	Темеркењ Иштван	ОШ Темеркењ Иштван	Торњош	Радноти Миклоша 12	24352	седиште
100	Др. Тихомир Остојић	Издвојено одељење	Јазово	Маршала Тита 43	23327	издвојена локација
101	Др. Тихомир Остојић	Основна школа "Др Тихомир Остојић"	Остојићево	МАРШАЛА ТИТА 58 Чока Чока 58	23326	седиште
102	Серво Михаљ	Серво Михаљ	Падеј	Маршала Тита 45	23325	седиште
103	Јован Поповић	Основна школа "Јован Поповић" Санад	Санад	Маршала Тита 55	23331	издвојена локација
104	Јован Поповић	Основна школа "Јован Поповић" Црна Бара	Црна Бара	ЈНА 40	23328	издвојена локација
105	Јован Поповић	Основна школа "Јован Поповић" Чока	Чока	Бранка Радичевића 11	23320	седиште
106	Братство јединство	ОШ Братство јединство	Бајша	Закина 5	24331	седиште
107	Чаки Лајош	ОШ "ЧАКИ ЛАЈОШ"	Бачка Топола	Светосавска 9.	24300	седиште
108	Никола Тесла	ОШ "НИКОЛА ТЕСЛА"	Бачка Топола	Фрушкогорска 1	24300	седиште
109	Дожа Ђерђ	Дожа Ђерђ	Гунарош	Маршала Тита 29	24312	седиште
110	Вук Караџић	Основна школа "Вук Караџић"	Кривања	Маршала Тита 1	24341	седиште
111	18. октобар	Основна школа "18. октобар"	Ново Орахово	Шандора Петефија 9	24351	седиште
112	Братство јединство	ОШ Панонија	Панонија	Лењинов парк 1	24330	издвојена локација
113	Моша Пијаде	Моша Пијаде	Пачир	Школска улица 1	24342	седиште
114	Стари Ковач Ђула	Основна школа "Стари Ковач Ђула"	Стара Моравица	Танчић Михаља 2	24340	седиште
115	Вук Караџић	О.Ш."Вук Караџић"	Ловћенац	Ђура Стругара 30	24322	седиште
116	Ади Ендре	Ogledna osnovna škola "Adi Endre"	Мали Иђош	Glavna 27	24321	седиште
117	Никола Ђурковић	ОШ НИКОЛА ЂУРКОВИЋ	Фекетић	Братства бб бб	24323	седиште
118	Вук Караџић	Рата ОШ Вук Караџић	Бајмок	Баје Пивљанина бб	24210	издвојена локација
119	Вук Караџић	ОШ ''Вук Караџић'' Бајмок	Бајмок	Трг Маршала Тита 1	24210	седиште
120	Петефи Шандор	ОШ Петефи Шандор Бачки Виногради	Бачки Виногради	Београдски пут 21	24415	издвојена локација
121	Хуњади Јанош	Основна Школа "Хуњади Јанош" - Бачко Душаново	Бачко Душаново	Петра Драпшина 51	24220	издвојена локација
122	Свети Сава	ОШ "Свети Сава" изд. од. Биково	Биково	Космајска бб	24206	издвојена локација
123	Хуњади Јанош	Основна Школа "Хуњади Јанош" - Вишњевац	Вишњевац	Марка Орешковића 23	24222	издвојена локација

124	Матија Губец	Подручна школа Горњи Таванкут	Горњи Таванкут	Салаш 1488	24214	издвојена локација
125	Матија Губец	Централна школа Доњи Таванкут	Доњи Таванкут	Марка Орешковића 12/а	24214	седиште
126	Владимир Назор	Основна школа "Владимир Назор"	Ђурђин	Владимира Назора 43	24213	седиште
127	Сечењи Иштван	Објекат на Келебији	Келебија	Вељка Влаховића 5	24104	издвојена локација
128	Матија Губец	Подручна школа Љутово	Љутово	Николе Тесле 66	24215	издвојена локација
129	Иван Милутиновић	ОШ"Иван Милутиновић" Мала Босна	Мала Босна	Суботичка 37	24217	издвојена локација
130	Боса Милићевић	ОШ " Боса Милићевић"	Нови Жедник	Николе Тесле 1 1	24223	седиште
131	Мирослав Антић	ОШ "Мирослав Антић"	Палић	Трогирска 20 20	24413	седиште
132	Пионир	ОШ "Пионир"	Стари Жедник	Владимира Назора 15	24224	седиште
133	Сечењи Иштван	Објекат у улици Едварда Кардеља (Салаи)	Суботица	Едварда Кардеља 114	24000	издвојена локација
134	Сечењи Иштван	Објекат у Шабачкој улици	Суботица	Шабачка 7	24000	издвојена локација
135	Сечењи Иштван	Објекат на Карађорђевом путу (Централна)	Суботица	Карађорђев пут 94	24000	седиште
136	Јован Јовановић Змај	ОШ " Јован Јовановић Змај"	Суботица	Трг Јакаба и Комора 22	24000	седиште
137	Јован Микић	ОШ"ЈОВАН МИКИЋ"	Суботица	Саве Ковачевића 16	24000	седиште
138	Кизур Иштван	ОШ "Кизур Иштван"	Суботица	Ивана Зајца 9	24000	седиште
139	Матко Вуковић	Гат	Суботица	Руђера Бошковића 20 20	24000	издвојена локација
140	Матко Вуковић	Централна зграда	Суботица	Руђера Бошковића 1 1	24000	седиште
141	Матко Вуковић	Мали Бајмок	Суботица	Ивана Сарића 66 66	24000	издвојена локација
142	Соња Маринковић	Соња Маринковић	Суботица	Лајоша Јоа 78	24000	седиште
143	Соња Маринковић	Соња Маринковић 2	Суботица	Соње Маринковић 45	24000	издвојена локација
144	10. октобар	ОШ "10. октобар"	Суботица	Бозе Шарчевића 21	24000	седиште
145	Мајшански пут	ОШ "Мајшански пут"	Суботица	Мајшански пут 87	24000	седиште
146	Свети Сава	ОШ "Свети Сава"	Суботица	Аксентија Мародића 66	24106	седиште
147	Ђуро Салај	ОШ"Ђуро Салај" -" мала школа"	Суботица	Бајски пут 25	24000	издвојена локација
148	Ђуро Салај	ОШ"Ђуро Салај"	Суботица	Петефи Шандора 19	24000	седиште

149	Иван Милутиновић	ОШ"Иван Милутиновић"	Суботица	Београдски пут 50	24000	седиште
150	Иван Милутиновић	ОШ"Иван Милутиновић" Болница	Суботица	Изворска 3	24000	издвојена локација
151	Иван Горан Ковачић	ОСНОВНА ШКОЛА "ИВАН ГОРАН КОВАЧИЋ"	Суботица	Максима Горког 29	24000	седиште
152	Школа за основно образовање одраслих	Окружни затвор	Суботица	Лењинов парк 1	24000	издвојена локација
153	Школа за основно образовање одраслих	Месна заједница "Пешчара"	Суботица	Шабачка 66	24109	издвојена локација
154	Петефи Шандор	ОШ Петефи Шандор Носа	Хајдуково	Носа 622	24414	издвојена локација
155	Петефи Шандор	Основна школа Петефи Шандор	Хајдуково	Омладинских бригада 29-31	24414	седиште
156	Хуњади Јанош	Основна Школа "Хуњади Јанош" - централна школа	Чантавир	Trg slobode 2	24220	седиште
157	Мирослав Антић	Издвојено одељење - ОШ "Мирослав Антић"	Шупљак	Халомски шор 3 3	24418	издвојена локација
158	Свети Сава	Банатски Двор	Банатски Двор	Маршала Тита 2	23213	издвојена локација
159	Никола Тесла	Основна школа "Никола Тесла"	Банатско Карађорђево	Солунских добровољаца 19	23216	седиште
160	Свети Сава	Житиште	Житиште	Трг ослобођења 2	23210	седиште
161	Милош Црњански	Издвојено одељење ОШ" Милош Црњански" Српски Итебеј ИО Међа	Међа	Првомајска 28	23234	издвојена локација
162	Свети Сава	Равни Тополовац	Равни Тополовац	Миленка Симића 1	23212	издвојена локација
163	Милош Црњански	Основна школа "Милош Црњански"	Српски Итебеј	Омладинска 2	23233	седиште
164	Свети Сава	Торак	Торак	Братства јединства 2	23232	издвојена локација
165	Никола Тесла	Издвојено одељење Ади Ендре"	Торда	Бориса Кидрича 3	23214	издвојена локација
166	Милош Црњански	Издвојено одељење ОШ" Милош Црњански" Српски Итебеј ИО Хетин	Хетин	Бориса Кидрича 58	23235	издвојена локација
167	Никола Тесла	Издвојено одељење "Петар Кочић"	Честерег	Маршала Тита 61	23215	издвојена локација
168	Братство	ОШ "Братство"	Арадац	Маршала Тита 90	23207	седиште
169	Петар Кочић	ОШ Петар Кочић	Банатски Деспотовац	Трг Душана Ћубића 12	23242	седиште
170	Братство јединство	ОШ"БРАТСТВО ЈЕДИНСТВО"	Бело Блато	Ул. Маршала Тита 28	23205	седиште

171	1. октобар	"1.октобар"	Ботош	Тозе Марковића 77	23243	седиште
172	Светозар Марковић-Тоза	Основна школа "Светозар Марковић Тоза" Елемир	Елемир	Жарка Зрењанина 45	23208	седиште
173	Др Александар Сабовљев	Александар Сабовљев "Звездица"	Ечка	Сомборска бб	23203	издвојена локација
174	Др Александар Сабовљев	Александар Сабовљев	Ечка	Маршала Тита 48	23203	седиште
175	Вук Караџић	Основна школа "Вук Караџић"	Зрењанин	Др Славко Жупански 3	23000	седиште
176	Доситеј Обрадовић	Доситеј Обрадић	Зрењанин	Иве Војновића 27 6	23000	седиште
177	Др Јован Цвијић	ОШ "Др Јован Цвијић"	Зрењанин	7.јула 10	23000	седиште
178	2. октобар	Основна школа "2. октобар"	Зрењанин	Марка Орешковића 48 48	23000	седиште
179	Ђура Јакшић	Основна школа "Ђура Јакшић"	Зрењанин	Цара Душана 80а	23000	седиште
180	Жарко Зрењанин	Основна школа "Жарко Зрењанин"	Зрењанин	Ђурђа Смедеревца 78	23000	седиште
181	Јован Јовановић Змај	Јован Јовановић Змај	Зрењанин	Видаковићева 1а	23000	седиште
182	Петар Петровић Његош	ОШ"Петар Петровић Његош"	Зрењанин	Стражиловска бб	23000	седиште
183	Соња Маринковић	ОШ " Соња Маринковић" Зрењанин	Зрењанин	Слободана Бурсаћа 7	23000	седиште
184	Серво Михаљ	Основна школа Серво Михаљ Зрењанин-зграда бр.1	Зрењанин	Мађарске комуне 55	23206	седиште
185	Серво Михаљ	зграда бр.2	Зрењанин	Серво Михаља 64	23206	издвојена локација
186	Ђура Јакшић	Основна школа "Ђура Јакшић" Издвојено одељење у Јанковом Мосту	Јанков Мост	Земљорадничка 6	23201	издвојена локација
187	Јован Дучић	ОШ "Јован Дучић"	Клек	Васе Мискина 47	23211	седиште
188	Стеван Книћанин	Основна школа "Стеван Книћанин"	Книћанин	Жарка Зрењанина 4	23265	седиште
189	Славко Родић	ОШ "Славко Родић" Лазарево	Лазарево	Жарка Зрењанина 13	23241	седиште
190	Славко Родић	ОШ "Славко Родић" Златица	Лазарево	Главна бб	23255	издвојена локација
191	Соња Маринковић	ОШ " Соња Маринковић" Лукино Село	Лукино Село	Петефи Шандора 4	23224	издвојена локација
192	Бранко Ћопић	Основна школа "Бранко Ћопић"	Лукићево	Бранка Радичевића 8	23261	седиште
193	Др Бошко Вребалов	ОШ "Др БОШКО ВРЕБАЛОВ"	Меленци	Српских владара 63	23270	седиште
194	Др Бошко Вребалов	Вртић НЕВЕН	Меленци	Српских владара 63	23270	издвојена локација

195	Соња Маринковић	ОШ " Соња Маринковић" Михајлово	Михајлово	Нови ред бб	23202	издвојена локација
196	Урош Предић	ОШ "Урош Предић"	Орловат	Пионирска 1	23263	седиште
197	Ђура Јакшић	ОШ"Ђура Јакшић"	Перлез	Трг кнеза Михаила 2	23260	седиште
198	Свети Сава	ОШ,,Свети Сава"	Стајићево	Тозе Марковића 26	23264	седиште
199	Светозар Марковић-Тоза	Основна школа "Светозар Марковић Тоза" Тараш	Тараш	Маршала Тита бб	23209	издвојена локација
200	Младост	ОШ"МЛАДОСТ"	Томашевац	Трг слободе 8	23262	седиште
201	Доситеј Обрадовић	ОШ Доситеј Обрадовић	Фаркаждин	Маршала Тита 2	23264	седиште
202	Бранко Радичевић	ОШ''Бранко Радичевић'' Чента	Чента	Чарнојевићева 17	23266	седиште
203	Бранко Радичевић	ОШ "Бранко Радичевић"	Александрово	Николе Тесле 29	23217	седиште
204	4. октобар	ОШ"4.октобар"	Војвода Степа	ЈНА 2	23219	седиште
205	Петефи Шандор	ОШ"Петефи Шандор"	Нова Црња	ЈНА 113	23218	седиште
206	Станко Крстин	Основна школа "Станко Крстин"	Радојево	Карађорђева 8	23221	седиште
207	Ђура Јакшић	Ђура Јакшић	Српска Црња	Краља Александра 63	23220	седиште
208	Петефи Шандор	ОШ"Петефи Шандор" Тоба	Тоба	Кошут Лајоша бб	23222	издвојена локација
209	Доситеј Обрадовић	Доситеј Обрадовић	Бочар	ТРГ ОСЛОБОЂЕЊА 4 4	23274	седиште
210	Милан Станчић Уча	ОШ ,,Станчић Милан Уча"	Кумане	Трг слободе 4	23271	седиште
211	Јосиф Маринковић	Јосиф Маринковић	Нови Бечеј	Јосифа Маринковића 79	23272	седиште
212	Милоје Чиплић	Основна школа "Милоје Чиплић"	Нови Бечеј	Маршала Тита 6	23272	седиште
213	Др Ђорђе Јоановић	Др Ђорђе Јоановић	Ново Милошево	М. Тита 1	23273	седиште
214	Вељко Ђуричин	ОШ"ВЕЉКО ЂУРИЧИН"2	Банатска Дубица	Лењинова 17	23251	издвојена локација
215	Жарко Зрењанин	ОШ "Жарко Зрењанин"	Бока	Маршала Тита 33	23252	седиште
216	Вељко Ђуричин	ОШ ,,Вељко Ђуричин,,	Јарковац	Трг Др станислава Букурова 12	23250	седиште
217	Стеван Алексић	Основна школа Стеван Алексић	Јаша Томић	Маршала Тита 99	23230	седиште
218	Вук Караџић	ОШ "Вук Караџић"	Конак	Маршала Тита 14	23253	седиште
219	Славко Родић	ОШ"Славко Родић"	Крајишник	Жарка Зрењанина 17 17	23231	седиште
220	Браћа Стефановић	Основна школа "Браћа Стефановић"	Неузина	Ђуре Рашкова 70а	23245	седиште
221	Алекса Шантић	Алекса Шантић	Сечањ	Вожда Карађорђа 77	23240	седиште

222	Иво Лола Рибар	Иво Лола Рибар	Сутјеска	Бориса Кидрича 10	23244	седиште
223	Жарко Зрењанин	ОШ "Жарко зрењанин"	Шурјан	Иве Лоле Рибара 6	23254	издвојена локација
224	Музичка школа Стеван Христић	ОМШ Стеван Христић Апатин - издвојено одељење Купусина	Купусина	Ади Ендре 4	25262	издвојена локација
225	Музичка школа Стеван Христић	ОМШ Стеван Христић Апатин - издвојено одељење Сонта	Сонта	Војвођанска 58	25264	издвојена локација
226	Музичка школа Стеван Христић	Основна школа за посебно музичко васпитање и образовање "Стеван Христић" Апатин	Апатин	Светог Саве 1	25260	седиште
227	Музичка школа	Музичка школа - Суботица	Суботица	Штросмајерова 3	24000	седиште
228	Музичка школа	Основна музичка школа	Нови Кнежевац	Краља Петра Карађорђевића 15 15	23330	седиште
229	Музичка школа Барток Бела	Школа за основно музичко образовање и васпитање "Барток Бела" Ада Издвојено одељење у Молу	Мол	ЈНА 83	24435	издвојена локација
230	Музичка школа Барток Бела	Школа за основно музичко образовање и васпитање "Барток Бела" Ада	Ада	Трг Ослобођења 3/а	24430	седиште
231	Школа за основно музичко образовање	Издвојено одељење Руски Крстур	Руски Крстур	Русинска 63	25233	издвојена локација
232	Школа за основно музичко образовање	Издвојено одељење Црвенка	Црвенка	Трг Душка Трифуновића 7	25220	издвојена локација
233	Школа за основно музичко образовање	Школа за основно музичко образовање	Кула	Лењинова 17	25230	седиште
234	Музичка школа Јосиф Маринковић	О.Ш. "Др Бошко Вребалов"	Меленци	Српских владара 63	23270	издвојена локација
235	Музичка школа Јосиф Маринковић	О.Ш."Братство"	Арадац	Маршала Тита 90	23207	издвојена локација
236	Музичка школа Јосиф Маринковић	Музичка школа "Јосиф Маринковић"	Зрењанин	Трг Слободе 7	23101	седиште
237	Балетска школа	Балетска школа у Новом Саду издвојено одељење Кикинда	Кикинда	Трг српских добровољаца 23	23300	издвојена локација

238	Балетска школа Димитрије Парлић	Издвојено одељење школе у Зрењанину	Зрењанин	Народне омладине бр.1 Културни центар 1	23000	издвојена локација
239	Музичка школа Петар Коњовић	Музичка школа "Петар Коњовић" издвојено одељење Оџаци	Оџаци	Somborska 18	25000	издвојена локација
240	Музичка школа Петар Коњовић	Музичка школа "Петар Коњовић"	Сомбор	Венац Петра Бојовића 9	25000	седиште
241	Основна музичка школа	Основна музичка школа	Кањижа	Николе Тесле 2	24420	седиште
242	Основна музичка школа	Основна музичка школа, Кањижа ИО Хоргош	Хоргош	Улица Велика 2	24410	издвојена локација
243	Слободан Малбашки	ОМШ "Слободан Малбашки"	Кикинда	Svetosavska 19	23300	седиште
244	Музичка школа Стеван Мокрањац	ОМШ "Стеван Мокрањац" - Чока	Чока	Потиска 18	23320	издвојена локација
245	Музичка школа Стеван Мокрањац	ОМШ "Стеван Мокрањац" - Горњи Брег	Горњи Брег	Велики сокак 38	24406	издвојена локација
246	Музичка школа Стеван Мокрањац	ОМШ "Стеван Мокрањац" - Торњош	Торњош	Светог Стевана 3	24352	издвојена локација
247	Музичка школа Стеван Мокрањац	Основна музичка школа "Стеван Мокрањац" Сента	Сента	Главна улица 36	24400	седиште
248	Школа за Основно музичко Образовање	ИСТУРЕНО ОДЕЉЕЊЕ СТАРА МОРАВИЦА	Стара Моравица	Болманска 2 3	24340	издвојена локација
249	Школа за Основно музичко Образовање	ИСТУРЕНО ОДЕЉЕЊЕ НОВО ОРАХОВО	Ново Орахово	Петефи Шандора 9 1	24351	издвојена локација
250	Школа за Основно музичко Образовање	Бачка Топола	Бачка Топола	Главна 84	24300	седиште
251	Школа за Основно музичко Образовање	ИСТУРЕНО ОДЕЉЕЊЕ ПАЧИР	Пачир	Школска 1 1	24342	издвојена локација
252	Школа за Основно музичко Образовање	ИСТУРЕНО ОДЕЉЕЊЕ БАЈША	Бајша	Закина 5 1	24331	издвојена локација

Урађена документација мора у потпуности одговарати свим захтевима Наручиоца прецизираним техничким карактеристикама (спецификацијама).

Пројектант је дужан да уговорене услуге пружи стручно и квалитетно, а у свему у складу са законским прописима, техничким прописима, нормативима и стандардима за ову врсту услуга, као и правилима струке.

Количине услуга дате су у тачки 1) овог документа.

3)НАЧИН СПРОВОЂЕЊА КОНТРОЛЕ И ОБЕЗБЕЂИВАЊА ГАРАНЦИЈЕ КВАЛИТЕТА:

Примопредаја документације се врши на следећи начин:

1. Пројектант је дужан да извештаја о анализи постојећег стања и сваки саобраћајни пројекат испоручи у року до 270 календарских дана.
2. Записником о пруженим услугама, који потписују представник Наручиоца и Пројектант, Наручилац потврђује да је сагласан са датим документом, и да је Пројектант извршио све уговорне обавезе.

4)РОК ПРУЖАЊА УСЛУГЕ:

Рок за израду извештаја о анализи постојећег стања и сваког саобраћајног пројекта износи 270 календарских дана.

У овај рок не улази време које је потребно наручиоцу да изврши анализу извештаја и донесе одлуку о изради саобраћајног пројекта, као ни време потребно за добијање услова и сагласности од стране надлежног управљача пута, ни време потребно за добијање решења за постављање саобраћајне сигнализације према израђеном пројекту од стране органа надлежног за послове саобраћаја.

1) ТЕХНИЧКА ДОКУМЕНТАЦИЈА И ПЛАНОВИ:

Нема

За инвеститора
ПОКРАЈИНСКИ СЕКРЕТАР
Огњен Бјелић

1.8 Основе за пројектовање

Република Србија
Аутономна Покрајина Војводина
Покрајински секретаријат за енергетику, грађевинарство и саобраћај
Булевар Михајла Пупина 16, 21000 Нови Сад
Т: +381 21 487 43 37 F: +381 21 456 653
psegs@vojvodina.gov.rs

БРОЈ: 143-404-288/2021-01 ДАТУМ: 10. новембар 2022. године

МХМ-ПРОЈЕКТ ДОО НОВИ САД
Јована Поповића 40
Нови Сад
office@mhm-projekt.rs
и
АДОМНЕ ДОО НОВИ САД
Антона Чехова 1
Нови Сад
office@adomne.rs

ПРЕДМЕТ: Предлог за допуну пројеката

Обавештавамо Вас да сматрамо да је у појединим пројектима потребно планирати постављање измењивих саобраћајних знакова и светлосне сигнализације и опреме како би се подигао степен безбедности деце у зонама школа, а у складу са савременом праксом.

Поред тога Вас обавештавамо да Покрајински секретаријат у перспективи има намеру да успостави регионални центар за прикупљање и анализу података о саобраћају и путној мрежи, те да у складу са наведени размотрите могућности за постављањем савремених система којима се може вршити видео снимање и анализа саобраћајних токова у зонама школа, уз истовремено активирање и елемената светлосне сигнализације којима ће се возачи упозоравати на прилазак пешачком прелазу, односно на прилазак пешака пешачком прелазу. Сматрамо да ће се на овај начин, поред повећања пажње у зонама школа, успоставити систем који ће се користити и за прикупљање значајних података о саобраћајном оптерећењу и броју возила.

Уколико је за успостављање наведених система потребно напајање сталним напоном и повезивањем на дистрибутивну мрежу, односно уколико такво пројектовање није предвиђено пројектним задатком, молимо Вас да потребне елементе дате у засебној спецификацији кроз предлог мера за побољшање заштите деце у саобраћају уз примену савремених елемената и система за снимање саобраћаја и информисање учесника у саобраћају.

ПОКРАЈИНСКИ СЕКРЕТАР
Огњен Бјелић

Саобраћајно-технички услови

ЈАВНО ПРЕДУЗЕЋЕ
ПУТЕВИ СРБИЈЕ

Број:953-22456 /22-1
Датум:
14-11-2022

МХМ- пројект д.о.о.

Јована Поповића 40
21000 Нови Сад

Предмет: Саобраћајно-технички услови за израду пројекта саобраћаја и саобраћајне сигнализације у зони Основне школе „Мирослав Антић“ на државном путу IБ реда број 12 у насељу Оџаци

Поштовани,

На основу Вашег дописа број(без броја) од октобра 2022. године, наш број VIII 953-22456 од 19.10.2022. године, који се односе на издавање саобраћајно-техничких услова за израду пројекта саобраћаја и саобраћајне сигнализације у зони Основне школе„Мирослав Антић“ на државном путу IБ реда број 12 у насељу Оџаци достављамо Вам следеће:

Саобраћајно-техничке услове за израду пројекта саобраћаја и саобраћајне сигнализације за зону Основне школе „Мирослав Антић“ на државном путу IБ реда број 12 у насељу Оџаци

Пројекат саобраћаја и саобраћајне сигнализације у зони Основне школе „Мирослав Антић“ на државном путу IБ реда број 12 у насељу Оџаци , потребно је урадити у циљу смањења ризика страдања деце у саобраћају да би се остварило ефикасније, рационалније и безбедније одвијање саобраћаја а посебно да би се остварила заштита деце у саобраћају у зони основне школе, као и при преласку деце преко коловоза државног пута и заштита осталих рањивих учесника у саобраћају и подизању општег нивоа безбедности у саобраћају.

Основне мере на унапређењу безбедности саобраћаја у зони око школе на државном путу усмерене су на примену саобраћајно техничких мера и постављање саобраћајне сигнализације и опреме у циљу адекватног умирења саобраћаја, обавештавања возача, безбедног усмеравања деце до и од школе, каналисања пешачких токова, формирање пешачких прелаза на местима где је то оправдано због интензивних пешачких токова и сл.

Мере треба да буду у функцији заштиту деце на путу и обухвате повећање уочљивости саобраћајне сигнализације у зони школе, примену техничких средстава за успоравање саобраћаја и обликовање профила пута у зони школе, усмеравање деце на најбезбеднију путању у зони школе,заштита пешачких површина од непрописног, односно небезбедног заузећа на путањи деце у зони школе, правилно микро-позиционирање саобраћајне сигнализације на улазу у зону школе, као и на позицијама унутар означене

11000 Београд, Бул. краља Александра бр. 282, тел.: +381 11 3040-700, факс: +381 11 3040-892, www.putevi-srbije.rs

зоне школе у циљу благовременог уочавања саобраћајне сигнализације и техничких средстава за успоравање саобраћаја, као и уочавања позиција на којима се укрштају токови возила са токовима деце пешака, обезбеђивање прегледности на пешачким прелазима и раскрсницама на путањи деце у зони школе, у смислу боље међусобне уочљивости возила/возача и деце, управљање светлосном сигнализацијом, у смислу адаптације сигналног плана и остале мере које доприносе унапређивању безбедности деце на путу. Мере дати у функцији локалитета.

Зона Основне школе„Мирослав Антић" на државном путу IБ реда број 12 у насељу Оџаци налази се на деоници државног пута и катастарским парцелама датим у табели:

ознака пута	ознака деонице	дужина деонице (км)	почетни чвор	завршни чвор	катастарске парцеле
IБ-12	01207	94.700 км	1206(Српски Милетић), км 0+000	1207(Оџаци(Кула), км 94+700	2362/2 КО Оџаци

Пројекат саобраћаја и саобраћајне сигнализације урадити у складу с Законом о путевима („Службени гласник Републике Србије", број 41/18 и 95/18- др.закон), Законом о безбедности саобраћаја на путевима („Службени гласник Републике Србије", број 41/09, број 53/10, број 101/11, број 32/13 - одлука УС и број 55/14, број 96/15 - др. закон, број 9/16 - одлука УС и број 24/18, број 41/18, број 41/18- др. Закон, број 87/18 и број 23/19 и број 128/20), Правилником о саобраћајној сигнализацији („Службени гласник Републике Србије", број 85/17, број14/21), Правилником о условима које са аспекта безбедности саобраћаја морају да испуњавају путни објекти и други елементи јавног пута („Службени гласник РС", број 50/11),Правилником о утврђивању зона школа („Службени гласник РС", број 41/2022), Правилником о мерама за заштиту безбедности деце на путу у зони школе („Службени гласник РС", број 41/2022) и другим прописима, стандардима и нормама квалитета за ову врсту техничке документације.

Техничку документацију је потребно формирати (израдити) као саобраћајни пројекат (пројекат саобраћаја и саобраћајне сигнализације) у смислу члана 5 и Прилога 1 Правилника о саобраћајној сигнализацији ("Сл. гласник РС" број 85/2014 и 14/2021).

Пројектант је дужан да предметну техничку документацију уради на основу: потребних подлога (адекватних геодетских , геотехничких и др.), важећих закона, прописа, стандарда и норми квалитета за ову врсту техничке документације, архивске документације о постојећем путу, прикупљених података о постојећој планској документацији, са свим потребним детаљима на широј деоници државног пута где се постављају предметна саобраћајна сигнализација. Приликом утврђивања зоне школе узима се у обзир анализа најмање следећих параметара:

- категорија путева који окружују школу или су у њеној близини;
- интензитет и путање саобраћајних токова деце при доласку или одласку из школе;
- положај зона атракције у непосредној близини школе (фискултурне сале, игралишта, продавнице брзе хране и др.);
- интензитет саобраћајних токова возила, односно структура возила на путевима око школе;
- ограничење брзине у близини школе;
- положај стајалишта јавног превоза;
- изграђеност, односно доступност тротоара и пешачких стаза за неометано кретање пешака;
- доступни подаци о саобраћајним незгодама;

- субјективна запажања представника школе, односно родитеља/других законских заступника, у вези са доласком/одласком деце из школе, као и потенцијално опасним местима (анкета, разговор и сл.);
- утицај стационарног саобраћаја на безбедност деце у зони школе;
- ризик настанка саобраћајне незгоде на пешачким прелазима, раскрсницама и другим локацијама на путу у близини школе (сложеност конфликта, ширина коловоза, прегледност, конфликтни токови возила и пешака, обим и тип конфликта);
- параметри специфични за сваку школу.

На основу анализе наведених параметара, потребно је установити да ли је побољшање услова безбедности саобраћаја у зони школе могуће реализовати краткорочним и високоефективним мерама (кроз примену одговарајуће саобраћајне сигнализације) или дугорочним мерама, које захтевају додатну пројектну документацију (изградња пешачких стаза, светлосне сигнализације са прикључењем на ее мрежу и сл.). У складу са тим, могуће је дефинисати фазе са предлогом мера и радова којима би се краткорочно и/или дугорочно решили уочени проблеми у зони школе. У случају да реализација дугорочних или других предложених мера захтева израду додатне пројектне документације, према прописима којима се уређује техничка документација, исте је потребно дефинисати посебном фазом у оквиру пројекта.

Пројекат саобраћаја и саобраћајне сигнализације мора садржати одговарајуће мере за заштиту безбедности деце на путу у зони школе у складу са Правилником о мерама за заштиту безбедности деце на путу у зони школе („Службени гласник РС", број 41/2022).

Пројектом је потребно обухватити саобраћајно техничку регулацију у границама дефинисаним зоном школе, како на примарном правцу, тако и на споредним прилазима (уколико их има). При томе, уважити постојеће (затечено) стање саобраћајне сигнализације.

У складу са стањем постојеће саобраћајне сигнализације (изглед, карактеристике, усклађеност са пројектованим решењем, Правилником о саобраћајној сигнаизацији и сл.), предвидети њену допуну, измештање, уклањање, уз назнаку у саобраћајном пројекту (постојећи знак, измештен и сл.).

Пројектом дефинисати број државног пута, почетну и завршну стационажу у зони интервенције обухваћене пројектом на државном путу, у складу са Уредбом о категоризацији државних путева („Службени гласник Републике Србије", број 105/13, број 119/2013 и број 93/2015) и важећим референтним системом ЈП „Путеви Србије". Положај пројектоване саобраћајне сигнализације (саобраћајних знакова) у зони школе, дефинисати апсолутном стационажом државног пута.

Саобраћајни знак који означава место од којег почиње зона школе као и други саобраћајни знакови у зони школе, а нарочито означени пешачки прелази морају бити позиционирани у оквиру микролокације тако да возачима буду уочљиви благовремено, односно са што већег одстојања.

Пешачки прелази морају бити обележени на позицијама које омогућавају деци што јаснији увид у кретање возила, на прилазима зони пешачког прелаза, уз истовремену уочљивост пешака за возаче.

Примену знакова са измењивим садржајем порука, ускладити са Правилником о саобраћајној сигнализацији као и стандардом који дефинише ову област СРПС ЕН 12966.

Знакови треба да садрже поруке коришћењем индивидуалних елемената који могу да буду у једном од два стања (или више) и тиме могу да формирају различите поруке на предњој површини знака и могу да имају уграђен доплер радар за мерење брзине долазећег возила.

Знакови са изменљивим садржајем порука могу бити на порталима, полупорталима или посебно конструисаним стубовима носача, при чему треба предвидети слободан приступ знаковима у случају потребе сервисирања. Примена портала, полупортала или посебно конструисаних стубова носача, могућа је уз проверу њихове статичке стабилности.

Знакови са изменљивим садржајем морају бити постављени тако да се укомпонују у постојећу саобраћајну сигнализацију и опрему и да не угрожавају безбедност саобраћаја на државном путу.

Пројектом је потребно дефинисати напајање знакова са изменљивим садржајем порука (соларни панели постављени на оптималним местима, или везивање на ее мрежу). Уколико напајање знакова са измењивим садржајем порука није предвиђено помоћу соларних панела, пројектну документацију је потребно сачинити у складу са прописом којим се уређује ова област (Закон о планирању и изградњи).

Примена пешачке ограде (начин и место постављања, боја и сл.), као елемента опреме пута, могућа је уз уважавање члана 93 Правилника о саобраћајној сигнализацији („Службени гласник Републике Србије", број 85/17 и 14/2021).

Уздужне ознаке на коловозу пројектовати у складу са СРПС У.С4.221,СРПС У. С4.222 и СРПС У.С4.223,линије заустављања и пешачке прелазе у складу са СРПС У.С4.225 и СРПС У. С4.227,поља за усмеравање коловоза у складу са СРПС У.С4.230, а симболе и натписе на коловозу у складу са СРПС У.С4.232. Хоризонтална сигнализација може да садржи решења која предвиђају уградњу дуготрајних апликативних материјала са својствима ретрорефлексије, уз напомену да материјали морају испуњавати одредбе стандарда СРПС EN 1436.

У случају постављања техничких средстава за успоравање саобраћаја, уважити одредбе Правилника о техничким средствима за успоравање саобраћаја на путу („Службени гласник Републике Србије", бр 9/2014).

Аутбуска стајалишта предвидети на локацијама која су у складу са одлуком Скупштине општине Оџаци о одређивању аутобуских стајалишта на територије насељеног места Оџаци. Аутобуска стајалишта пројектовати у складу са правилником о основним условима које морају да испуњавају аутобуска стајалишта на јавном путу(„Службени гласник Републике Србије", бр 106/2020).Предмет ових услова није изградња аутобуских стајалишта.

Израду пројекта саобраћаја и саобраћајне сигнализације радити уз консултацију са представником управљача државног пута.

Након израде пројекта саобраћаја и саобраћајне сигнализације за зону Основне школе „Мирослав Антић" на државном путу IБ реда број 12 у насељу Оџаци са урађеном техничком контролом, пројекте доставити у ЈП „Путеви Србије" на оверу да су исти урађени у складу са издатим пројектним условима.

Након тога, потребно је да добијете сагласност коју даје Министарство грађевинарства, саобраћаја и инфраструктуре да је пројекат урађен у складу са утврђеним режимом саобраћаја, сходно члановима 157 и 158, Законом о безбедности саобраћаја на путевима („Службени гласник Републике Србије", број 41/09, број 53/10, број 101/11, број 32/13 - одлука УС и број 55/14, број 96/15 - др. закон, број 9/16 - одлука УС и број 24/18, број 41/18, број 41/18- др. Закон, број 87/18 и број 23/19 и број128/20).

Контакт особа за све додатне информације је: Иван Бошњак, дипл.инж.саобр., бр.телефона 066/83 03 215, ел. пошта: ivan.bosnjak@putevi-srbije.rs.

С поштовањем,

ИЗВРШНИ ДИРЕКТОР СЕКТОРА ЗА СТРАТЕГИЈУ,ПРОЈЕКТОВАЊЕ И РАЗВОЈ

Миодраг Поледица, маст.инж.саобр.

Обрадио:	
Иван Бошњак дипл.инж.саобр.	
Контролисала:	
Ивана Суботић маст.инж.саобр.	

ДОСТАВЉЕНО:

- Наслову;
- Сектору за стратегију, пројектовање и развој;
- Архиви.

11000 Београд, Бул. краља Александра бр. 282, тел.: +381 11 3040-700, факс: +381 11 3040-692, www.putevi-srbije.rs

2. Текстуални део

2.1 Технички извештај

1. ОПШТЕ

Предмет:

ПРОЈЕКАТ САОБРАЋАЈА И САОБРАЋАЈНЕ СИГНАЛИЗАЦИЈЕ У ЗОНИ ОШ МИРОСЛАВ АНТИЋ У УЛИЦАМА СОМБОРСКА (ДРЖАВНИ ПУТ IБ-12 ОД КМ 93+610 ДО КМ 93+985), КНЕЗА МИХАИЛА, ШКОЛСКА И ЈУРИЈА ГАГАРИНА У НАСЕЉЕНОМ МЕСТУ ОЏАЦИ

Инвеститор:

Аутономна покрајина Војводина
Покрајински секретаријат за енергетику грађевинарство и саобраћај,
Бул. Михајла Пупина 16., 21101 Нови Сад

Пројектне организације:

МХМ-пројект д.о.о. Нови Сад

АДОМНЕ д.о.о. Нови Сад

Одговорни пројектант:

Горан Каламанда, мастер инж.саоб.

Основне карактеристике постојећег стања

Основна школа се налази у Школској улици, у насељеном месту Оџаци. Улаз у школу је у Школској улици, која је обележена као „слепа улица“, односно улица која је отворена за саобраћај од раскрснице са Сомборском улицом до средине улице, као и од раскрснице са улицом Јурија Гагарина до средине улице. Школа се налази у ужем центру насељеног места Оџаци и смештена је између средње школе и спортско-пословног центра. Школско двориште је ограђено и изоловано од саобраћајница. Школу похађа 305 ученика, настава се одвија у једној школској смени. У Школској улици се са обе стране налазе пешачке стазе. Зона школе у улици Јурија Гагарина обележена је саобраћајним знаковима по старом правилнику који више није на снази. Брзина кретања возила Сомборском улицом регулисана је знаковима на флуоресцентној подлози који указују на присуство деце на путу и обавезу кретања брзином не већом од 30 km/h. Улице Кнез Михајлова и Школска нису адекватно обележене вертикалном саобраћајном сигнализацијом која означава зону школе. Хоризонтална саобраћајна сигнализација која постоји у зони школе је слабо уочљива. У зони школе постоји улична расвета.

Основе за пројектовање

Пројекат је рађен на основу следећих услова, података и прописа:
1. Пројектног задатка,
2. Дописа Аутономне покрајине Војводине, Покрајинског секретаријата за енергетику, грађевинарство и саобраћај: Предлог за допуну пројекта,

3. Теренских истраживања,
4. Података добијених од Инвеститора и представника Управљача путева,
5. Закона о планирању и изградњи („Службени гласник РС“, бр. 72/09, 81/09, 64/10, 24/11, 121/12, 42/1 3, 50/13, 98/13, 132/14, 145/14, 83/18, 31/19, 37/19 – др. закон и 9/20, 52/2021),
6. Закона о безбедности саобраћаја на путевима („Службени гласник РС“, бр. 41/09,
53/10, 101/11, 32/13, 55/14, 96/15, 9/16, 24/18, 41/18, 87/18, 23/19 и 128/2020 – др. закон),
7. Закона о путевима („Службени гласник РС“, бр. 41 /2018 и 95/18 – др. закон),
8. Правилника о саобраћајној сигнализацији („Службени гласник РС“, бр. 85/17 и 14/2021),
9. Правилник о мерама за заштиту безбедности деце на путу у зони школе („Службени гласник РС”, бр. 41/2022),
10. Правилник о утврђивању зоне школе („Службени гласник РС“, бр. 41/2022),
11. Техничких препорука и стандарда за пројектовање ове врсте документације.

Пројектно решење

Циљ израде пројекта саобраћајне сигнализације и опреме на делу предметне уличне мреже јесте повећање безбедности свих учесника у саобраћају у улицама Сомборска, Кнеза Михаила, Школска и Јурија Гагарина у насељеном месту Оџаци, са посебним освртом на децу као једну од најрањивијих категорија учесника у саобраћају. На основу пројектног задатка, сагледавања постојећег стања и законске регулативе приступило се пројектовању саобраћајне сигнализације.

Пројектом је предвиђено да се зона школе обележи у улицама Сомборска, Кнеза Михаила, Школска и Јурија Гагарина. Сви улази и излази у/из зоне школе обележавају се саобраћајним знаковима III-28 и III-28.1

Осим саобраћајне сигнализације којом се обележава зона школе, предвиђена је замена постојеће сигнализације која је дотрајала и захтева замену.

Пешачки прелази на раскрсници Школске и улице Јурија Гагарина додатно се обележавају хоризонталним ознакама V-16.4, као и два пешачка у улици Јурија Гагарина, на раскрсници са улицом Кнеза Михаила, затим два пешачка у Сомборској улици. У Сомборској улици, прекопута школе се обележава 13 паркинг места, управних на осу коловоза, затим у улици Јурија Гагарина, са једне стране коловоза се обележавају управна паркинг места, а са друге стране коловоза, паркинг места под углом у односу на осу коловоза.

У Сомборској улици, у дужини од 60m, поставља се заштитна ограда за пешаке, од Школске до улице Кнеза Михаила.

Сву постојећу хоризонталну сигнализацију, чија се позиција не подудара са новопројектованом, потребно је демаркирати.

Сви елементи сигнализације и опреме, чији су изглед и мере тачно дефинисани Српским стандардима или Правилником о саобраћајним знаковима у ситуацијама носе ознаке из правилника. Предвиђена саобраћајна сигнализација и опрема је условљена рангом и геометријским карактеристикама саобраћајница у зони предметне раскрснице. Одређене димензије знакова и опреме у пројекту одговарају димензијама које се примењују на путевима и саобраћајницама у насељеним местима.

На ситуационом плану у пројекту је приказан распоред саобраћајне сигнализације и опреме који је одређен одстојањем од реперне тачке (РТ) или стационажом државног пута. Ситуациони планови су приказани у одговарајућој размери Р=1:500, тако да се положај појединих елемената може одредити и са цртежа. Поред наведеног у ситуационим плановима је приказана и дужина сваког носача на који се постављају саобраћајни знакови, као и димензија знака и класа фолије на знаку.

У пројекту су приказани и детаљи неопходни за израду и постављање појединих елемената саобраћајне сигнализације и опреме.

У предмеру саобраћајне сигнализације је приказан списак неопходних елемената примењених у пројекту.

Саобраћајна сигнализација се израђује и поставља у складу са цртежима у пројекту и техничким условима који су саставни део овог пројекта.

ПРЕДЛОГ МЕРА ЗА ПОБОЉШАЊЕ ЗАШТИТЕ ДЕЦЕ У САОБРАЋАЈУ У ЗОНИ ШКОЛЕ

Предметни предлог мера је израђен на основу Предлога за допуну пројекта број 143-404-288/2021-01, од 10.11.2022. године, издатог од стране Наручиоца пројекта, односно од Покрајинског секретаријата за енергетику, грађевинарство и саобраћај.

Наручилац је у овом захтеву (предлогу), обавестио пројектанта да је у појединим пројектима потребно планирати постављање измењљивих саобраћајних знакова и светлосне сигнализације и опреме како би се подигао степен безбедности деце у зонама школа, а у складу са савременом пројектантском праксом. Поред наведеног, предметним дописом пројектант је обавештен и о намери Покрајинског секретаријата да успостави регионални центар за прикупљање и анализу података о саобраћају и путној мрежи, те да је потребно да пројектант размоти могућности за постављањем савремених система којима се може вршити видео снимање и анализа саобраћајних токова у зонама школа, уз истовремено активирање елемената светлосне сигнализације којима ће се возачи упозоравати на прилазак пешачком прелазу, односно на прилазак пешака пешачком прелазу. Такође је наведено да Покрајински секретаријат сматра да ће се на овај начин, поред повећања пажње у зонама школа, успоставити систем који ће се користити и за прикупљање значајних података о саобраћајном оптерећењу и броју возила, као и да се потребни елементи за успостављање наведених система, у случају потребе за напајањем сталним напоном и повезивањем на дистрибутивну мрежу, прикажу у засебној спецификацији кроз предлог мера за побољшање заштите деце у саобраћају.

Поред наведеног, примена оваквих система је омогућена и кроз услове управљача државних путева који су издати за потребе реализације предметног уговора, а за израду пројеката за школске установе, за које успостављена “зона школе” обухвата и деонице државних путева.

У складу са наведеним, пројектант је у оквиру предметног саобраћајног пројекта, у циљу побољшања безбедности учесника у саобраћају, а нарочито деце као рањиве категорије, поред саобраћајне сигнализације и опреме предложио примену савремених система којима се може врсити видео снимање и анализа саобраћајних токова у зонама школа, уз истовремено активирање елемената светлосне сигнализације којима ће се возачи упозоравати на прилазак пешачком прелазу, односно на прилазак пешака пешачком прелазу. Примењени елементи система који ће се користити за снимање и анализу саобраћајних токова, треба да имају могућност умрежавања и повезивања са будућим регионалним центром који планира да успостави Наручилац.

У наредној табели је дат предлог елемената и опреме, као и пратеће позиције које су потребне за успостављање предложеног система у зони ОШ „Мирослав Антић “, у Оџацима.

Процењена вредност предложених елемената и опреме са свим потребним радовима за успостављање система износи око 2.000.000,00 дин без ПДВ-а, од чега израда техничке документације износи око 200.000 дин. Без ПДВ-а

Табела 2.1 Спецификација предложених елемената, опреме, услуга и радова за успостављање система са процењеним количинама

ВИДЕО АНАЛИТИКА ЗА УНАПРЕЂЕЊЕ СИГНАЛИЗАЦИЈЕ НА ПЕШАЧКОМ ПРЕЛАЗУ			
Ред. бр.	Назив позиције	Јед. Мере.	Количина
1	Израда потребне техничке документације са добијањем сагласности и дозволе надлежног органа	паушал	1
2	Испорука, монтажа и конфигурисање камере за анализу саобраћаја	ком	2
3	Испорука и монтажа носача камере за стуб	ком	2
4	Испорука, монтажа и конфигурисање PoE switch уређаја	ком	1
5	Испорука и монтажа подне расвете на пешачким прелазима	ком	28
6	Испорука и монтажа ормана за смештај опреме	ком	1
7	Испорука и монтажа стуба за камеру висине 4m.	ком	1
8	Испорука и постављање напојног кабла.	m	80
9	Испорука и постављање сигналног кабла.	m	80
10	Испорука и постављање UTP кабла.	m	80
11	Грађевински радови за постављање напајања и елемената система	паушал	1
12	Примопредајни радови	паушал	1

У горе приказаној спецификацији су дате процењене количине предложених елемената, опреме, услуга и радова потребних за успостављање система, док ће

се коначне утврдити на основу израде одговарајуће техничке документације, која се у складу са правилима дефинисаним Законом о планирању и изградњи, мора израдити за потребе постављања предложене опреме. У циљу прецизирања количина предложених елемената, опреме и радова на успостављању система, у предметном предлогу мера је предвиђена позиција Израде потребне техничке документације са добијањем сагласности и дозволе надлежног органа.
Предложене позиције у спецификацији су детаљније описане у следећем тексту, где је дат предлог карактеристика појединих елемената система који су предложени у оквиру овог предлога мера:

1. Израда потребне техничке документације са добијањем сагласности и дозволе надлежног органа – ова позиција подразумева израду одговарајуће врсте техничке докуметације (ИДР, ИДП и/или ПГД, ПЗИ и ПИО) у складу са Законом о планирању и изградњи, а у зависности од процедуре коју за ову врсту објеката спроводи орган који је надлежан за издавање грађевинске дозволе на подручју на којем се поставља предложена опрема и елементи система. Поред наведеног, позиција обухвата и прибављање потребних услова, мишљења и/или сагласности надлежних институција и имаоца, вршење техничке контроле израђених пројеката, као и добијање потребних решења или дозвола за постављање предложене опреме.
2. Испорука, монтажа и конфигурисање камере за анализу саобраћаја – ова позиција обухвата испоруку, монтажу, конфигурисање и пуштање у рад камере за анализу тока саобраћаја, као и информација и видео аналитике о саобраћају (препознавање типа возила, комби, аутомобил, камион), боје возила, статистике протока возила, просечне брзине, типа возила, заузетости траке и друго. Поред наведеног, камера мора имати могућност да преко видео аналитичких функција укључује/искључује подну расвету на пешачком прелазу која осветљава пешачки прелаз и тако додатно обавештава возаче о пешачком прелазу. Камера мора имати могућност умрежавања са мониторинг центром и треба да има следеће техничке карактеристике:
   Сензор 1/1,8" CMOS
   Макс. Резолуција 4MP (2688 × 1520)@25fps
   Објектив Моторизовани 10-mm-50mm
   Брзина затварача камере Auto/Manual 1/50s–1/10,000s
   мрежни port 1 × 10/100/1000M Ethernet port
   Додатни интерфејс RS485X2, RS232X2, Alarm in 3 канала, Alarm out 2 канала, Audio in x 1kanal, Audio out x 1канал
   Радна температура -40ºC ~ + 65ºC
   Напајање 12-36 VDC, PoE.
3. Испорука и монтажа носача камере за стуб – ова позиција обухвата испоруку и монтажу носача камере за стуб, који се израђује од антикорозивних материјала
4 Испорука, монтажа и конфигурисање PoE switch уређаја - ова позиција подразумева испоруку, монтажу и пуштање у рад уређаја са 4 порта, који има следеће техничке карактеристике:
   Port 1–4: 4 × RJ-45 10/100 Mbps (PoE)Port 5: 1 × RJ-45 10/100/1000 Mbps (Uplink)
   Port 6: 1 × SFP 100/1000 Mbps (Uplink)PoE потрошња 60W
   Радна температура -30 °C ~ + 65 °C.

5. Испорука и монтажа подне расвете на пешачким прелазима – ова позиција подразумева испоруку, монтажу и пуштање у рад подне расвете која има малу потрошња енергије и следеће техничке карактеристике:
   Отпоран на прашину и воду IP67
   Механичка отпорност: 80 тона
   Кућиште од ливеног алуминијума, поликарбонатно сочиво
   LED диоде у белој боји
   Уграђен у површину пута - само 6 mm изнад површине
   Режими рада - трепћући, стални, секвенцијални
   У комплету са напајањем.
6. Испорука и монтажа ормана за смештај опреме – ова позиција обухвата испоруку и монтажу ормана за спољну монтажу, који је опремљен бравицом и који има степен заштите IP55. Орман је опремљен са напојном летвом 220V, DIN шином, осигурачем 16A.
7. Испорука и монтажа стуба за камеру висине 4m – ова позиција обухвата испоруку и монтажу стуба носача, заједно са израдом и уградњом темељне стопе и уземљења. Стуб носач мора бити израђен од челичних цеви која имају одговарајућу антикорозивну заштиту.
8. Испорука и постављање напојног кабла - ова позиција обухвата испоруку, постављање и повезивање напојног кабла PPOO 3x2,5mm^2
9. Испорука и постављање сигналног кабла - ова позиција обухвата испоруку, постављање и повезивање сигналног кабла JHSTH 3x2x0,8mm
10. Испорука и постављање UTP кабла - ова позиција обухвата испоруку, постављање и повезивање кабла UTP cat5e
11. Грађевински радови за постављање напајања и елемената система – ова позиција обухвата све грађевинске радове који су потребни за постављање и уградњу напојних и другиух каблова, као и за постављање елемената система, а посебно радове за ископ потребног микророва за постављање напојног кабла и сечење асфалтних и бетонских површина, са враћањем у употребно стање и заливањем одговарајућим материјалима у складу са прописима.
12. Примопредајни радови – ова позиција обухвата комплетирање и примопредају документације која прати извођење радова и постављање опреме и елемената система, као и добијање свих сагласности Надлежних органа.

На основу овог предлога мера није могуће изводити радове и поставити елементе предложеног система, већ исти морају бити предмет израде посебне техничке документације која ће се израдити у складу са захтевима органа надлежног за издавање грађевинске дозволе и процедуре која је предвиђена Законом о планирању и изградњи.

Одговорни пројектант:

Горан Каламанда, мастер инж. саобр.

2.2 Технички услови

Технички услови за извођење радова усклађени су у свему са правилником о саобраћајној сигнализацији и спецификацији радова за овај пројекат. Бројеви позиција у техничким условима за извођење су усклађени са бројевима позиција у правилнику о саобраћајној сигнализацији.

Извођач радова мора да достави надзорном органу одговарајућу документацију: сертификат о квалитету класа фолије 1 и 2 и 3, сертификат о квалитету табле саобраћајног знака и њихова усклађеност са стандардом СРПС ЕН 12899 (Сл.гласник РС бр. 85/2017, 85/2017, 14/2021 год. члан 16. минимални услови):

1. фактор сигурности са оптерећењем класе (PAF1)
2. притисак ветра класе (WL5)
3. динамички притисак снега класе (DSL1)
4. највећу привремену дефлексију класе (TDB4),

издат од стране акредитоване лабораторије.

Саобраћајна сигнализација мора да буде произведена у складу са Техничким упутствима број БС-06/2019.

Елементи саобраћајне сигнализације, обухваћени овим пројектом су:

1. САОБРАЋАЈНИ ЗНАКОВИ
2. ОЗНАКЕ НА ПУТУ
7. ОПРЕМА ПУТА
10. ОСТАЛИ РАДОВИ

- Технички услови за израду, набавку и постављање појединих елемената саобраћајне сигнализације, објашњени су кроз поједине позиције ових радова.
- Наручивање елемената саобраћајне сигнализације врши се на основу спецификације радова у пројекту.
- Израда појединих елемената врши се на основу европских прописа, СРПС стандарда, Правилника о саобраћајној сигнализацији ("Сл гласник РС" бр. 85/2017, 14/2021.г., у даљем тексту Правилник) као и детаљних цртежа у пројекту. У поступку израде саобраћајних знакова, произвођачи истих су дужни да се придржавају одредби Техничког упутства (са обавезујућом применом) о начину испитивања и поступку оцењивања усаглашености саобраћајних знакова на државним путевима Републике Србије са захтевима стандарда, донетим и усвојеним од стране ЈП “Путеви Србије”, Београд.
- Захтеви за позадину саобраћајног знака: код свих саобраћајних знакова

укључујући и конструктивна ојачања, позадина саобраћајног знака мора бити обојена у сивом тону у складу са RAL 7043, минималне дебљине наноса 12 µm (у складу са EH 13523-1).

- Конструкциони захтеви саобраћајног знака: саобраћајни знакови са површином која не прелази 1,1 m^2 морају се израђивати из једног дела. Саобраћајне знакове чија површина прелази 1,1 m^2 дозвољено је радити из делова, уз неопходно конструктивно ојачање са задње стране знака.

- Постављање, односно извођење појединих елемената саобраћајне сигнализације врши се на основу ситуационог решења, попречних профила и других цртежа из пројекта, као и на основу Правилника о саобраћајној сигнализацији и СРПС стандарда.

1. САОБРАЋАЈНИ ЗНАКОВИ

1.2 Знакови изричитих наредби
1.3 Знакови обавештења
1.3.1 Општи знакови обавештења
1.4 Допунске табле
1.7 Постављање саобраћајних знакова на стубове носаче
1.8 Носачи саобраћајних знакова
1.8.1 Једностубни цевни носачи
1.9 Израда темеља и уградња носача саобраћајних знакова
1.9.1 Израда темеља саобраћајних знакова
1.9.2 Уградња носача

Саобраћајни знакови се израђују од материјала и на начин прописан Правилником. Стандардни саобраћајни знакови израђују се од следећих материјала:

- поцинковани челични лим са повијеном ивицом (скраћено PCLPI),
- алуминијумски лим (скраћено AL),
- алуминијумски лим ојачан обујмицом (скраћено ALO),
- алуминијумски лим са повијеном ивицом (скраћено ALPI).

- За производњу саобраћајних знакова је дозвољена употреба алуминијумских материјала са затезном чврстоћом од минимум 155 N/mm^2 за саобраћајне знакове са повијеним ивицама и у екструдираном алуминијмском профилу (обујмици), односно минимум 200 N/mm^2 за равне знакове.
- Могу се употребљавати материјали који су у складу са DIN EN 573-1 и 573-2, односно материјали са следећим ознакама:

  - EN AW 52 51 X 24/X 34,
  - EN AW 30 05 X 22/ X 49,
  - EN AW 57 54 X 22/X 34/X 42.

- Могу се употребљавати алуминијумски материјали за израду делова склопова знака и екструдираних елемената који су у складу са DIN EN 573-

3, односно материјали са следећим ознакама:

- EN AW 60 60 T 4/T 66,
- EN AW 60 05 A/T 6.

Лице знака, са свим симболима, словима и бројкама према *члану 14 Правилника о саобраћајној сигнализацији*, мора имати рефлектујућа својства и то:

1) аутопуту: знакови који се постављају поред коловоза израђују се од материјала најмање класе 2 ако не постоји јавна расвета, од материјала класе 3 израђују су знакови обавештења за вођење саобраћаја ако јавна расвета постоји, а знакови који се постављају на порталима израђују се од материјала класе 3;
2) мотопуту: знакови који се постављају поред коловоза израђују се од материјала најмање класе 2, а на порталима од материјала класе 3;
3) осталим државним и општинским путевима: знакови се израђују од материјала класе 2;
4) улицама: знакови се израђују од материјала класе 1.

Изузетно од става 1. члана 14:

1) на аутопуту и мотопуту, од материјала класе 2 се израђују знакови уз објекте на путу: III-58, III-59, III-60, III-61, III-90, III-90.1;

2) на осталим путевима, осим на улицама, од материјала класе 3 израђују се знакови: И-32, И-33, И-34, И-34.1, И-35, II-1, II-2, III-5, III-6, III-7;

3) на улицама од материјала класе 2 израђују се знакови: И-32, И-33, И-34, И-34.1, И-35, II-1, II-2, III-5, III-6, III-7;

4) од материјала класе 3. се израђују знакови: III-11, III-28, III-85, III-86, III-89, III-89.1, III-89.2;

5) од материјала класе 1. се израђују знакови: II-40, II-41, II-41.1, II-41.2, II-42, III-19 III-20, III-21, III-22, III-98 и III-99.

Изузетно од става 1. овог члана, знакови који се постављају поред коловоза израђују се од материјала класе 1, уколико се радови у зони радова заврше у току једног дана за време дневне видљивости.

Знакови туристичке сигнализације израђују се од материјала класе 2 на аутопуту и мотопуту, а од материјала класе 1 на осталим путевима.

Ради боље уочљивости дозвољено је да саобраћајни знакови буду израђени на флуоросцентној подлози од ретрорефлектујућег материјала класе 3:

1) жуте боје у зони радова на путу;

2) жуто-зелене боје за знакове на местима где је потребно да се истакне значај информације на знаку, односно када је потребно појачати уочљивост таквих

знакова.

С обзиром да су предмет обраде зоне школа које се налазе на државном путу и уличној мрежи, пројектом је предвиђено постављање стандардних саобраћајних знакова за ту категорију пута у складу са Правилником о саобраћајној сигнализацији, Техничком препоруком и СРПС стандардном. Димензије саобраћајних знакова из пројекта, приказане су у спецификацији.

- Саобраћајни знакови поред пута ван насеља, постављају се на висини од 1,20 до 1,40 m.
- Саобраћајни знакови у насељу постављају се на висини од 2,2 m до 2,4 m, а изузетно ван пешачких површина дозвољено је постављање на висини од 1,4 m до 1,8 m.
- Постављени знакови морају бити обезбеђени од окретања и смицања.
- Постављени знакови се морају редовно одржавати.
- Знакови се постављају тако да њихова раван одступа од хоризонтале за 3 до 5° у поље од нормале на осу пута.
- Положај знака у попречном профилу одређен је пројектом.
- Саобраћајни знакови се постављају на стуб поред коловоза са десне стране, посматрано у смеру кретања.
- Висина се рачуна од површине коловоза до доње ивице саобраћајног знака.
- Изузетно од наведеног:
  - 1) на висини од 0,8 м постављају се знакови: И-35, III-59, III-82, III-82.1, III-83, III-95, III-96, III-97, III-98 и III-99;
  - 2) на висини од 1,5 m до 1,7 m постављају се знакови: II-45, II-45.1, II-45.2, II-45.3, ако се постављају заједно са знаковима III-84 и III-84.1;
  - 3) на висини од 0,5 м постављају се знакови: III-84 и III-84.1;
  - 4) висина знакова III-82 и III-82.1 који се постављају на индикатор врха површине раздвајања токова је у зависности од висине индикатора врха површине раздвајања токова;
  - 5) висина знакова који се постављају на запреке у зони радова је у зависности је од висина запрека.
  - Саобраћајни знакови изнад коловоза постављају се на висини од 4,5m до 5,5 m.
- Растојање између ивице коловоза и најистуреније ивице саобраћајног знака који се поставља на путу, раскрсницама и у насељу, ван пешачких површина, износи од 0,75 до 1,50 m. Изузетно износи 0,5m ако постоји заштитна ограда и ако саобраћајни профил садржи зауставне траке.
- Растојање између ивице коловоза и најистуреније ивице саобраћајног знака који се постављају на пешачким површинама износи од 0,30 m до 1,5 m.
- Произвођач мора гарантовати непроменљив квалитет знака најмање 7 година од дана постављања, за саобраћајне знакове израђене од материјала класе 1, односно 10 година од дана производње за саобраћајне знакове израђене од материјала класе 2 и 3.
- Произвођач је дужан да на полеђини знака испише шифру знака из пројекта, а у случају постављања омота, шифра знака се мора налазити и на њему.

КОНТРОЛА КВАЛИТЕТА

Произвођач мора поседовати атест за све материјале који се користе приликом израде стандардних саобраћајних знакова. Контрола квалитета се обавЉа у

складу са СРПС З.С2.300.

ОБРАЧУН РАДОВА

У цену саобраћајног знака укључена је набавка, испорука и допрема до уговореног места испоруке по захтеву извођача радова, сви елементи за причвршћавање на носач (појачање, обујмице, завртњи манжетне и др.), као и контрола квалитета.

Обрачун за сваку врсту радова се врши по комаду **(ком)** саобраћајног знака.

1.4 Допунске табле

Позиција обухвата израду, набавку и уградњу допунских табли.

- Допунске табле се постављају на носаче који се састоје од једног вертикалног носача, према томе како је предвиђено пројектом у ситуацијама.
- Постављени знакови морају бити обезбеђени од окретања и смицања.
- Постављени знакови се морају редовно одржавати.
- Знакови се постављају тако да њихова раван одступа од хоризонтале за 3 до 5° у поље од нормале на осу пута.
- Саобраћајни знакови се постављају на стуб поред коловоза са десне стране, посматрано у смеру кретања.
- Саобраћајни знакови поред пута, постављају се на раскрсницама у насељу, ван пешачких површина, зависно од броја знакова, на висини од 1,4m до 1,8m, а на пешачким површинама на висини од 2,2m do 2,4m.
- Висина се рачуна од површине коловоза до доње ивице саобраћајног знака одн. носача (полупортала).
- Растојање између ивице коловоза и најистуреније ивице саобраћајног знака који се поставља на раскрсницама и у насељу, ван пешачких површина, износи од 0,75 до 1,5m. Изузетно износи 0,5m ако постоји заштитна ограда и ако саобраћајни профил садржи зауставне траке.
- Растојање између ивице коловоза и најистуреније ивице саобраћајног знака који се поставља на пешачким површинама износи од 0,3 до 1,5 m.
- Произвођач мора гарантовати непроменљив квалитет знака најмање 5 година од дана постављања, односно 7 година од дана производње.
- Произвођач је дужан да на полеђини знака испише шифру знака из пројекта, а у случају постављања омота, шифра знака се мора налазити на њему.
- Лице допунских табли мора имати рефлектујућа својства материјала (фолије) класе 1,2 или 3, како је одређено у пројекту.

1.7 Постављање саобраћајних знакова на стубове носаче

Постављањем два знака на истом стубу, за различите смерове, не сме се заклонити полеђина знакова II-1 и II-2.

Монтажу знака на уграђени носач (цена обухвата превоз знака и радника од

пункта до места рада, постављање и причвршћивање знака на стуб утезањем шелни и засецањем матица да се не би лако одвртале. Набавка знака са превозом од произвођача до пункта није обухваћена ценом).

1.8 Носачи саобраћајних знакова

Позиција обухвата израду, набавку и уградњу носача саобраћајних знакова:

1.8.1 Једностубни цевни носачи

- Стубни цевни носачи израђују се од челичне вучене цеви једноличног пресека и дебљине, зависно од броја и врсте знака који се постављају на носач, што је назначено у спецификацијама, односно предмерима радова носача у пројекту.
- Сви метални делови носача и конструкција треба да се заштите цинкањем по топлом поступку са дебљином цинка од 60μm. Носачи морају бити заштићени од корозије заштитном бојом од вештачких смола или пластифицирањем без бојења, у тамносивом тону.
- Са горње стране стуб мора бити заштићен од кише, тј. затворен пластичним чепом или заварен.
- Једностубни цевни носач мора бити обезбеђен од окретања пречкама у темељу.
- Стубови се постављају у бетонске темеље квалитета МБ 20.
- Извршити ископ темељне јаме, а потом избетонирати темељ стуба, набијеним бетоном МБ 20, заједно са челичним стубом.

КОНТРОЛА КВАЛИТЕТА

Произвођач мора поседовати атест за све материјале који се користе приликом израде носача саобраћајних знакова.

ОБРАЧУН РАДОВА

Цена једностубних носача обухвата следеће радове:

- набавку носача саобраћајног знака, као и контролу квалитета

1.9 Израда темеља и уградња носача саобраћајних знакова

1.9.1 Израда темеља саобраћајних знакова

Израда темеља се састоји из две фазе:

- Земљани радови – обухватају ископ земље или другог материјала, за темеље, транспорт на депонију или разастирање материјала на околни терен. Радови се обрачунавају по m^3 ископаног материјала.
- Бетонски радови – набавка, превоз и уградња бетона марке мин, МБ 20 за цевне носаче.

1.9.2 Уградња носача

Уградња носача обухвата постављање носача саобраћајних знакова или анкер столица у бетонској стопи и монтажу стуба на темељ. (обухвата превоз стуба и радника од пункта до места рада, постављање стуба или анкер столице у изливени темељ, фиксирање стуба док бетон не очврсне. По очвршћавању бетона монтажа стуба са анкер плочом на темељ).

Обрачун за сваку врсту радова се врши по комаду **(ком)** носача саобраћајног знака и бетонске стопе за саобраћајне знакове.

2. ОЗНАКЕ НА ПУТУ

Ознаке на путу обележавају се на саобраћајницама са савременим коловозним застором. Примена материјала за њихово извођење утврђени су у табели 1.

Примењене су ознаке на путу:

- Уздужне ознаке СРПС У.С4.222, СРПС У.С4.223 и СРПС У.С4.224
- Попречне ознаке СРПС У.С4.225, СРПС У.С4.227 и СРПС У.С4.228
- Остале ознаке СРПС У.С4.229 до СРПС У.С4.234

- Поступак и опрема за наношење премаза за ознаке на путу морају да буду такви да радови не утичу на безбедно одвијање саобраћаја и безбедност извођача радова.
- Опрема мора омогућити наношење рефлектујућих куглица бризгањем (прскањем), што знатно доприноси трајности ноћне видљивости ознака. Уколико се користи боја са претходно умешаним стакленим куглицама, мора се извршити и површинско посипање куглица по нанесном слоју.
- Ширине, боје и ритам прекида дати су на ситуацији у графичком делу пројекта.
- Материјал, технологија извођења и остала својства боје прописани су СРПС З.С2.240.
- Ознаке на путу уцртавају се као дебелослојне - дебљина сувог слоја ознаке (премаза) треба бити дебЉине веће од 0,80 mm.
- Ознаке на путу изводе се белим и жутим бојилима, с тим што ознаке не смеју повећавати клизавост коловоза.
- Ознаке извести масном постојаном бојом за ову врсту радова, а бојење да буде пажљиво без ломова и размазивања.
- Састав материјала и начин израде ознака морају бити такви да обезбеђују рефлектујуће особине ознака, како је дефинисано у табели 1.
- Ознаке на путу морају да задрже најмање 85 % своје површине на крају гарантног периода и на крају тог периода не смеју имати мање вредности ретрорефлексије од оних које су предвиђене у табели 1 (у складу са Правилником).
- Ивице линија и фигура морају бити оштре и равне, са одступа са одступањем од пројектоване линије највише 5 mm. Допуштена одступања од датих мера датих у пројекту износи највише 5%.
- После наношења ознаке на путу, време до момента када се преко ознаке може одвијати саобраћај, односно трајање ограничења саобраћаја преко

коловоза, сме износити највише 45 минута.

- За обележавање аутобуског стајалишта користи се жута боја. Боја за извођење напред наведених елемената треба да је израђена на бази природних и вештачких смола са додацима. Боја мора да има рефлексне особине које се постижу додавањем рефлектујућих зрнаца (перли) од најмање 100 грама на 1 килограм боје.
- У зони школа за израду ознака „Х ”, натписа „ШКОЛА” и звучно-вибрационих трака користи се хладна пластика (агломерат), као што је назначено у ситуационом плану.
- Извођење радова врши се машинским и ручним путем.

Табела 1. Карактеристике материјала за извођење сталних ознака на путу

Врста саобраћајнице		**R_l** Бела	**Rl** Жута	**Rw** (ако се примењују ознаке Типа 2)	**Qd** Бела	**S***** (SRT јединице)
Аутопут	*Нове ознаке	≥300	-	≥100	≥160	≥50
	Најмања дозвољена вредност током	≥150	-	≥50	≥130	≥45
Остали државни путеви I реда	*Нове ознаке	≥300	≥200	≥75	≥160	≥50
	Најмања дозвољена вредност током	≥150	≥100	≥35	≥130	≥45
Државни пут II реда	*Нове ознаке	≥200	≥150	≥50	≥130	≥50
	Најмања дозвољена вредност током употребе	≥100	≥80	≥35	≥100	≥45
Општински путеви	*Нове ознаке	≥200	≥150	≥50	≥130	≥50
	Најмања дозвољена вредност током употребе	≥100	≥80	≥35	≥100	≥45
Примарне саобраћајнице у насељеном месту	*Нове ознаке	≥200	≥150	≥75	≥130	≥50

	Најмања дозвољена вредност током употребе	≥100	≥80	≥35	≥100	≥45
Секундарне саобраћајнице у насељеном месту	*Нове ознаке	≥150	≥100	-	≥130	≥50
	Најмања дозвољена вредност током	-	-	-	≥100	≥45
RI – коефицијент ретрорефлексије (mcd x m^{-2} x luh^{-1}); R_W – коефицијент ретрорефлексије у влажним условима (mcd x m^{-2} x luh^{-1}); Q_d – коефицијент осветљености при дифузном осветљењу (mcd x m^{-2} x luh^{-1}); S – вредност отпора на клизање (SRT)						

- Радови се изводе у сувим временском период при температури ваздуха +10 ºC до +30 ºC, релативној влажности ваздуха највише 85 % и температури коловоза +5 ºC до +45 ºC
- Пре наношења боје површина коловоза мора бити потпуно сува, чиста, без прашине и остатка соли. Уљне и друге масне мрље морају се уклонити.

КОНТРОЛА КВАЛИТЕТА

Контрола квалитета употребљених путарских боја и извединих радова се спроводи према СРПС У.С2.240. За све радове гаратни рок мора износити најмање 12 месеци.

Квалитет изведених ознака на терену мора бити верификован и потврђен у некој од акредитованих лабораторија.

Остали материјали морају задовољавати услове за одређену трајност и квалитет, а за сваки материјал извођач мора обезбедити атест.

ОБРАЧУН РАДОВА

Цене радова на извођењу ознака на путу обрачунавају се по квадратном метру **(m^2)** обележене површине. У спецификацији су приказане и укупне дужине подужних ознака на коловозу. Цена обухвата размеравање на терену, чишћење и одмашћивање коловоза, обележавање и контролу квалитета употребЉених материјала и изведених радова према СРПС ЕН 1436 стандарду и СРПС У.С2.240.

7. ОПРЕМА ПУТА

7.5 Пешачке ограде

Позиција обухвата израду, набавку и уградњу: пешачке ограде са темељима. Изглед ограде приказан је у детаљу.

Метална пешачка ограда се ради од челика сагласно захтевима стандарда.

Темељи се израђују од бетона минималне марке МБ 20.

Метална пешачка ограда треба да се уграђује као и стандардни саобраћајни стубови и мора бити заштићена од корозије топлим цинковањем у складу са ЕН ИСО 1461 стандардом.

Металну пешачку ограду треба поставити по ситуационом плану.

КОНТРОЛА КВАЛИТЕТА

Произвођач мора поседовати атест за све материјале који се користе приликом израде наведене саобраћајне опреме.

ОБРАЧУН РАДОВА

У цену металне пешачке ограде укључена је цена испоруке и довоз на место уградње, уградња, припрема терена, постављање и нивелисање, као и контрола квалитета употребљених материјала.

10. ОСТАЛИ РАДОВИ

10.1. Демонтажа и уклањање саобраћајних знакова и рекламних паноа

ОПИС

Извођач је обавезан да изврши безбедно скидање свих елемената знака, прикључног прибора и знака, вађење стуба са бетонским темељом и затрпавање рупе темеља и довођење банкине у исправно стање. Све елементе оштећеног стуба и старог темеља потребно је уклонити на место које одреди надзорни орган. Сви демонитрани елементи се по налогу Надзорног органа транспортују у складиште Наручиоца, док се вишак материјала настао рушењем или уклањањем транспортује на депонију коју одреди Надзорни орган.

МЕРЕЊЕ И ОБРАЧУН

У цену радова је урачунат сав потребан рад за њено извршење у потпуности са свим трошковима утовара и истовара, демонтаже и транспорта, као и поправке

2.3 Прилог о мерама заштите на раду и заштите животне средине

МЕРЕ ЗАШТИТЕ НА РАДУ

У смислу Закона о заштити на раду у грађевинарству и Закона о безбедности и здрављу на раду (Сл. Гласник бр. 101/2005 и 91/2015) опасности које се могу појавити у току изградње и експлоатације саобраћајница и саобраћајне сигнализације, као и мере заштите које треба предузети могу се сврстати у две групе и то:

A) Опасности у току извођења радова и
B) Опасности у току експлоатације објеката

А.1) Опасности у току извођења радова могу настати :

- Услед оштећења и повреда од електичних и других водова и инсталација,
- Опасности од саобраћаја,
- Опасности од механичких машина и алатки
- Остале опасности од повреда лица при раду са грађевинским материјалом и његовом транспорту.

А.2) У циљу отклањања опасности у току извођења радова треба предузети следеће мере:

- Дефинисање места, простора и начина депоновања грађевинског материјала

Приликом организације градилишта потрбно је водити рачуна о месту и начину депоновања грађевинског материјала. Материјали отпорни на вањске утицаје као дрвена грађа, готова оплата, арматура, бетонски ивичњаци, цеви, песак, ускладиштити на отвореном простору у близини места за уградњу или у близини места за обраду. У случају великих киша, ветрова или мраза предвиђа се њихова заштита прекривањем најлонским, папирним или покривачима од тканине. За радове који се врше у слободном простору под неповоЉним климатским, атмосферским или другим утицајима предвиђа се коришћење одговарајућих личних заштитних средстава односно опреме при вршењу тих радова. На градилишту се обавезно мора поставити ормарић прве помоћи.

- Мере заштите при транспорту, утовару, истовару и депоновању грађевинског материјала

За превожење грађевинског материјала теретним моторним возилима на градилишту примењује се одредба правилника о заштити на раду при одржавању моторних возила и
превозу моторним возилима (Службени лист СФРЈ бр. 55/65) и правилника о заштити на раду при утовару терета у теретна моторна возила (Службени лист СФРЈ бр. 17/66).

Потребан грађевински материјала транспортује се камионима. Транспорт асфалтне масе од асфалтне базе врши се камионима при чему се сандук камиона премазује раствором калијумовог сапуна. Транспортна средства за превоз

грађевинског материјала, других терета могу се оптеретити до дозвољене тежине на јавном путу и градилишту.
Транспорт механизације од базе до градилишта вршити одговарајућим превозним средствима, уз претходно одобрење надлежних органа и на начин прописан таквим одобрењем.

- Мера заштите обезбеђењем простора за чување опасних материјала

Под опасним материјалима на градилишту сматрају се сви они материјали који могу проузроковати пожар, експлозију, тровање и сличне штетне последице по живот и здравље радника, и штете материјалних добара. Стога је потребно предузети следеће мере заштите:

- све лако запаљиве материјале (гредице, летве, даске ...) сложити на места довољно удаљена од извора топлоте
- сва места на градилишту где постоји могућност избијања пожара обезбедити посебним мерама заштите према важећим прописима
- обилажење свих места где се јављају штетни гасови и превелика прашина, и обезбеђење тих места

- Начин обезбеђивања опасних места и угрожених простора на градилишту

Одредбама правилника о пословима са посебним условима рада одређени су послови и задаци на којима постоји повећана опасност по живот и здравље радника, а које се не могу отклонити птртходним општи мерама заштите на раду. У ове послове спадају:

- руковање грађевинском механизацијом
- одржавање инсталација, грађевинске механизације и возила
- уградња асфалтне масе

За рад на местима са повећаном опасношћу по живот и штетност по здравЉе, према поменутом правилнику морају бити испуњени следећи услови:

- да је радник старији од 18 година а млађи од 55 година
- да је радник физички и психички здрав
- да је стручно способан за послове које треба да обавЉа
- да је упознат са опасностима и мерама заштите на раду
- да се лична заштитна средства и опрема обезбеђује и ставЉа радницима на располагање сходно одредбама правилника о коришћењу и одржавању ЛЗС и опреме
- Смештај грађевинских машина и начин њиховог обезбеђења

Грађевинске машине, пре постављања на место рада морају бити прегледане и проверене у погледу њихове исправности. Механизација се смешта дуж трасе саобраћајнице. Обезбеђење грађевинске механизације врши се организованом чуварском службом.
Руковаоц грађевинском машином коју покреће мотор са унутрашњим сагоревањем, мора бити заштићен од штетног дејства издувних гасова. Делови самоходних грађевинских машина морају бити лако и без опасности замењиви.

Место за руковање мора бити тако постављено да је руковаоцу машином омогућена лака прегледност терена по којем се креће. Самоходне грађевинске машине морају имати направу за давање звучних сигнала.

- Мере заштите на раду при извођењу земљаних и асфалтерских радова

При извођењу земљаних радова посебну пажњу треба посветити предузимању заштитних мера против обрушавања. Ако се ради о земљишту у коме постоји могућност обрушавања, потребно је водити рачуна о нагибу косина, односно о углу унутрашњег трења, који неће проузроковати клизање. Руковање машинама, при извошењу земљаних радова може се поверити само радницима стручно обученим за тај посао и упознатим са опасностима које прете на том раду.
Приликом машинског копања ископану земљу треба одлагати на одстојању које не угрожава стабилност страна ископа, због вршења других радова у ископу.
Пре почетка бетонирања сви оштри врхови или ивице средстава за спајање који вире из оплате морају се подвити или покрити. Бетонирање врше за то обучени радници.

Код асфалтерских радова, материјал који се користи при асфалтирању путева (битумен) сме се загревати само у посебним затвореним судовима. Ако се асфалтна маса запали не сме се гасити водом. Средства за гашење (песак, цираде и др.) морају се унапред припремити. Премазивање и квашење ваљка за равнање асфалта врши се помоћу нарочито за то израђене направе. Забрањено је да радник идући испред моторног ваљка за равнање исти премазује и кваси.
Асфалтерске радове могу вршити само здравствено способна и за те радове посебно обучена и опремљена лица.

- Мере заштите електричних инсталација

Све радове на извођењу, поправци, одржавању и уклањању електричних инсталација, уређаја и опреме, треба да изводи стручно оспособљено лице према техничким прописима и стандардима. Сви каблови положени на земљу треба да се заштите од механичког или другог оштећења. Пре пуштања у погон извршити детаљну контролу свих електричних инсталација, уређаја и опреме.

- Лична заштитна средства

За све раднике на градилишту изложене атмосферским утицајима треба обезбедити средства личне заштите (заштитну опрему).
Квалитет материјала опреме као и отпорност на штетно дејство (високу или ниску температуру, пожар, ударе, корозију, воду, отровне гасове и прашину) првенствено зависи од намене тј. радног места радника. Сви радници на отвореном простору, као и лица у обиласку градилишта обавезно морају носити заштитне кациге. Као средства личне заштите предвиђају се заштитна одела и обућа и сл.

- Противпожарна заштита

На свим местима на градилишту где постоји опасност од паљења лако запаљивих материјала обавезно је провођење мера ХТЗ-а. У ту сврху треба обезбедити

довољан број противпожарних апарата, буре са песком, две бачве са водом, крамп, лопату итд.
Такође је потребно сва средства противпожарне заштите поставити на доступна места и обојити их црвеном бојом, као и држати их у исправном стању.

- Организација пружања прве помоћи

Ради пружања прве помоћи повређеним радницима на градилићту, потребно је обезбедити да радник који је обучен за прву помоћ има на располагању један санитетски комплет са прописним санитетским материјалом.

Б.1 Опасности у току експлоатације могу настати услед одвијања саобраћаја за који су ови намењени и опасности од оштећења појединих делова објекта.

Б.2 У циљу отклањања опасности од саобраћаја у пројектно-техничкој документацији предвиђена је одговарајућа саобраћајна сигнализација, које се учесници у саобраћају морају придржавати као и Закона о безбедности саобраћаја на путевима.

МЕРЕ ЗАШТИТЕ ЖИВОТНЕ СРЕДИНЕ

У погледу заштите животне средине је потребно обезбедити следеће:

- Мере заштите од загађења ваздуха и
- Мере заштите зелених површина

У циљу заштите животне средине неопходно је, у току пројектовања и приликом извођења пројекта, спровести одговарајуће превентивне мере у складу са условима заштите животне средине.

- Мере заштите од загађења ваздуха

Заштита ваздуха остварује се предузимањем мера систематског праћења квалитета ваздуха, смањењењем загађивања ваздуха загађујућим материјама испод прописаних граничних вредности и предузимањем техничкотехнолошких и других потребних мера за смањење емисије, праћењем утицаја загађеног ваздуха на здравље људи и животну средину. Мере заштите ваздуха обезбеђују очување атмосфере у целини са свим њеним процесима и климатским обележјима.

- Мере заштите зелених површина (тла и земљишта)

Заштита, коришћење и уређење тла, пољопривредног и шумског земљишта и добара од општег интереса обухвата очување продуктивности, структуре, слојева, формација стена и минерала, као и њихових природних и прелазних облика и процеса.
На површини или испод површине земљишта могу се вршити активности и одлагати материје које не загађују или оштећују земљиште.
У току реализације пројеката, као и пре његовог извођења (изградње, експлоатације минералних сировина, и др), обезбеђује се заштита тла и земљишта.

3. Нумерички део

СПЕЦИФИКАЦИЈА РАДОВА САОБРАЋАЈНЕ СИГНАЛИЗАЦИЈЕ

ПРОЈЕКАТ САОБРАЋАЈА И САОБРАЋАЈНЕ СИГНАЛИЗАЦИЈЕ У ЗОНИ ОШ МИРОСЛАВ АНТИЋ У УЛИЦАМА СОМБОРСКА (ДРЖАВНИ ПУТ IБ-12 ОД КМ 93+610 ДО КМ 93+985), КНЕЗА МИХАИЛА, ШКОЛСКА И ЈУРИЈА ГАГАРИНА У НАСЕЉЕНОМ МЕСТУ ОЏАЦИ

Ред.бр.	Број поз.	ОПИС ПОЗИЦИЈЕ	Јед. мере	КОЛИЧИНА
	1.	**САОБРАЋАЈНИ ЗНАКОВИ**		
1	*1.2*	***Знакови изричитих наредби***		
		II-2 (осмоугаони пречника 60cm), класа 2	ком	6
2	*1.3*	***Знакови обавештења***		
3	*1.3.1*	***Општи знакови обавештења***		
		III-6 (квадратни 60x60cm), класа 2	ком	8
		III-11 (квадратни 90x90), класа 3	ком	2
		III-28 (флуоресцентни правоугаони 60x90cm), класа 3	ком	10
		III-28.1 (правоугаони 60x90cm), класа 1	ком	6
		III-28.1 (правоугаони 60x90cm), класа 2	ком	2
		III-30 (квадратни 60x60cm), класа 1	ком	2
		III-30 (квадратни 60x60cm), класа 2	ком	1
		III-9.1 (квадратни 60x60cm), класа 1	ком	2
4	*1.4*	***Допунске табле***		
		IV-15 (правоугаони 60x30cm), класа 1	ком	1
		IV-12 (правоугаони 60x30cm), класа 2	ком	1
5	1.7	***Постављање саобраћајних знакова на стубове носаче***		
		монтажа саобраћајних знакова до 5 m^2 на носаче	ком	41
6	1.8	**Носачи саобраћајних знакова**		
7	*1.8.1*	***Цевни носачи***		
		Једностубни цевни носачи Ø60 дужине 3.40m	ком	6
		Једностубни цевни носачи Ø60 дужине 3.70m	ком	20
		Једностубни цевни носачи Ø60 дужине 4.20m	ком	6
8	*1.9*	***Израда темеља и уградња носача саобраћајних знакова***		
9	*1.9.1*	***Израда темеља саобраћајних знакова***		
		Земљани радови		
		Ископ земљаног и другог материјала за темеље	m^3	6,4
		Одвоз земљаног и другог материјала из ископа до 5 km	m^3	6,4
		Бетонски радови		
		набавка, превоз и уградња бетона мин. "МВ-20" за темеље цевастих стубних носача саобраћајних знакова	ком	32
10	*1.9.2*	***Уградња носача саобраћајних знакова***		
		Уградња цевних носача саобраћајних знакова у бетонски темељ мин. "МВ-20"	ком	32
	2.	**ОЗНАКЕ НА ПУТУ (набавка, транспорт и обележавање)**		
11	*2.1*	***Уздужне ознаке на путу***		
12	*2.1.1*	***Разделне линије***		
		Неиспрекидана линија, беле боје, ширине d=12cm	m^2	63,36
		Кратка испрекидана (1+1m), беле боје, ширине d=12cm	m^2	17,64
13	2.1.2	***Ивичне линије***		
		Ивична испрекидана (1+1m), беле боје, ширине d=12cm	m^2	48,00
14	*2.2*	***Попречне ознаке на путу***		
15	*2.2.1*	***Линије заустављања***		

СПЕЦИФИКАЦИЈА РАДОВА САОБРАЋАЈНЕ СИГНАЛИЗАЦИЈЕ

ПРОЈЕКАТ САОБРАЋАЈА И САОБРАЋАЈНЕ СИГНАЛИЗАЦИЈЕ У ЗОНИ ОШ МИРОСЛАВ АНТИЋ У УЛИЦАМА СОМБОРСКА (ДРЖАВНИ ПУТ IБ-12 ОД КМ 93+610 ДО КМ 93+985), КНЕЗА МИХАИЛА, ШКОЛСКА И ЈУРИЈА ГАГАРИНА У НАСЕЉЕНОМ МЕСТУ ОЏАЦИ

Ред.бр.	Број поз.	ОПИС ПОЗИЦИЈЕ	Јед. мере	КОЛИЧИНА
		V-1 Неиспрекидана линија заустављања, беле боје, ширине d=50cm	m^2	12,00
16	***2.2.4***	***Пешачки прелази***		
		V-4 Пешачки прелази, поља беле боје, дужине 3m, ширине d=50cm	m^2	172,00
17	***2.3***	***Остале ознаке на путу***		
18	***2.3.1***	***Стрелцие***		
		V-7 Стрелице за један смер, десно, дужина 5m (2 ком.)	m^2	3,00
		V-8 Стрелице за два смера, право-лево, дужина 5m (2 ком.)	m^2	5,80
19	***2.3.2***	**Поља за усмеравање саобраћаја**		
		шрафура, поља беле боје	m^2	3,60
20	***2.3.7***	***Ознаке на коловозу за обележавање других саобраћајних површина***		
		V-16.4 Обележавање пешачког прелаза у зони школе P=11.0m² (8 ком.)	m^2	88,00
		V-16.4 Обележавање пешачког прелаза у зони школе P=14.80m² (2 ком.)	m^2	29,60
21	***2.3.8***	**Ознаке за обележавање паркинг места**		
		V-17.2 Паркинг место, беле боје, ширине d=10cm	m^2	72,20
		Забрана паркирања, жуте боје, ширине d=10cm	m^2	9,00
	7.	**ОПРЕМА ПУТА**		
22	***7.5***	***Пешачке ограде***		
		Заштитна ограда за пешаке h=1m	m¹	60,00
	10.	**ОСТАЛИ РАДОВИ**		
23	***10.1***	***Уклањање саобраћајних знакова***		
		Демонтажа и одвоз саобраћајних знакова до 2,5 m^2	ком	17
		Уклањање и одвоз цевних носача саобраћајних знакова до 2,5 m2 са темељем	ком	12

ПРЕДМЕР РАДОВА САОБРАЋАЈНЕ СИГНАЛИЗАЦИЈЕ

ПРОЈЕКАТ САОБРАЋАЈА И САОБРАЋАЈНЕ СИГНАЛИЗАЦИЈЕ У ЗОНИ ОШ МИРОСЛАВ АНТИЋ У УЛИЦАМА СОМБОРСКА (ДРЖАВНИ ПУТ IБ-12 ОД КМ 93+610 ДО КМ 93+985), КНЕЗА МИХАИЛА, ШКОЛСКА И ЈУРИЈА ГАГАРИНА У НАСЕЉЕНОМ МЕСТУ ОЏАЦИ

Ред.бр.	Број поз.	ОПИС ПОЗИЦИЈЕ	Јед. мере	КОЛИЧИНА	Јединична цена [РСД]	УКУПНО [РСД]
	1.	**САОБРАЋАЈНИ ЗНАКОВИ**				
1	***1.2***	***Знакови изричитих наредби***				
		II-2 (осмоугаони пречника 60cm), класа 2	ком	6		
2	***1.3***	***Знакови обавештења***				
3	***1.3.1***	***Општи знакови обавештења***				
		III-6 (квадратни 60x60cm), класа 2	ком	8		
		III-11 (квадратни 90x90), класа 3	ком	2		
		III-28 (флуоресцентни правоугаони 60x90cm), класа 3	ком	10		
		III-28.1 (правоугаони 60x90cm), класа 1	ком	6		
		III-28.1 (правоугаони 60x90cm), класа 2	ком	2		
		III-30 (квадратни 60x60cm), класа 1	ком	2		
		III-30 (квадратни 60x60cm), класа 2	ком	1		
		III-9.1 (квадратни 60x60cm), класа 1	ком	2		
4	***1.4***	***Допунске табле***				
		IV-15 (правоугаони 60x30cm), класа 1	ком	1		
		IV-12 (правоугаони 60x30cm), класа 2	ком	1		
5	**1.7**	***Постављање саобраћајних знакова на стубове носаче***				
		монтажа саобраћајних знакова до 5 m2 на носаче	ком	41		
				Свега саобраћајни знакови:		
6	**1.8**	**Носачи саобраћајних знакова**				
7	***1.8.1***	***Цевни носачи***				
		Једностубни цевни носачи Ø60 дужине 3.40m	ком	6		
		Једностубни цевни носачи Ø60 дужине 3.70m	ком	20		
		Једностубни цевни носачи Ø60 дужине 4.20m	ком	6		
8	***1.9***	***Израда темеља и уградња носача саобраћајних знакова***				
9	***1.9.1***	***Израда темеља саобраћајних знакова***				
		Земљани радови				
		Ископ земљаног и другог материјала за темеље	m^3	6,4		
		Одвоз земљаног и другог материјала из ископа до 5 km	m^3	6,4		
		Бетонски радови				
		набавка, превоз и уградња бетона мин. "МВ-20" за темеље цевастих стубних носача саобраћајних знакова	ком	32		
10	***1.9.2***	***Уградња носача саобраћајних знакова***				
		Уградња цевних носача саобраћајних знакова у бетонски темељ мин. "МВ-20"	ком	32		
				Свега носачи саобраћајних знакова:		
	2.	**ОЗНАКЕ НА ПУТУ (набавка, транспорт и обележавање)**				
11	***2.1***	***Уздужне ознаке на путу***				
12	***2.1.1***	***Разделне линије***				
		Неиспрекидана линија, беле боје, ширине d=12cm	m^2	63,36		
		Кратка испрекидана (1+1m), беле боје, ширине d=12cm	m^2	17,64		
13	**2.1.2**	***Ивичне линије***				
		Ивична испрекидана (1+1m), беле боје, ширине d=12cm	m^2	48,00		
14	***2.2***	***Попречне ознаке на путу***				
15	***2.2.1***	***Линије заустављања***				
		V-1 Неиспрекидана линија заустављања, беле боје, ширине d=50cm	m^2	12,00		
16	***2.2.4***	***Пешачки прелази***				
		V-4 Пешачки прелази, поља беле боје, дужине 3m, ширине d=50cm	m^2	172,00		
17	***2.3***	***Остале ознаке на путу***				
18	***2.3.1***	***Стрелцие***				
		V-7 Стрелице за један смер, десно, дужина 5m (2 ком.)	m^2	3,00		
		V-8 Стрелице за два смера, право-лево, дужина 5m (2 ком.)	m^2	5,80		

ПРЕДМЕР РАДОВА САОБРАЋАЈНЕ СИГНАЛИЗАЦИЈЕ

ПРОЈЕКАТ САОБРАЋАЈА И САОБРАЋАЈНЕ СИГНАЛИЗАЦИЈЕ У ЗОНИ ОШ МИРОСЛАВ АНТИЋ У УЛИЦАМА СОМБОРСКА (ДРЖАВНИ ПУТ IБ-12 ОД КМ 93+610 ДО КМ 93+985), КНЕЗА МИХАИЛА, ШКОЛСКА И ЈУРИЈА ГАГАРИНА У НАСЕЉЕНОМ МЕСТУ ОЏАЦИ

Ред.бр.	Број поз.	ОПИС ПОЗИЦИЈЕ	Јед. мере	КОЛИЧИНА	Јединична цена [РСД]	УКУПНО [РСД]
19	***2.3.2***	**Поља за усмеравање саобраћаја**				
		шрафура, поља беле боје	m^2	3,60		
20	***2.3.7***	***Ознаке на коловозу за обележавање других саобраћајних површина***				
		V-16.4 Обележавање пешачког прелаза у зони школе P=11.0m² (8 ком.)	m^2	88,00		
		V-16.4 Обележавање пешачког прелаза у зони школе P=14.80m² (2 ком.)	m^2	29,60		
21	***2.3.8***	**Ознаке за обележавање паркинг места**				
		V-17.2 Паркинг место, беле боје, ширине d=10cm	m^2	72,20		
		Забрана паркирања, жуте боје, ширине d=10cm	m^2	9,00		
					Свега ознака на путу:	
	7.	**ОПРЕМА ПУТА**				
22	***7.5***	***Пешачке ограде***				
		Набавка пешачке ограде				
		Набавка заштитне ограде за пешаке h=1m	m^1	60,00		
		Уградња пешачке ограде				
		Уградња заштитне ограде за пешаке h=1m	m^1	60,00		
					Свега опрема пута:	
	10.	**ОСТАЛИ РАДОВИ**				
23	***10.1***	***Уклањање саобраћајних знакова***				
		Демонтажа и одвоз саобраћајних знакова до 2,5 m^2	ком	17		
		Уклањање и одвоз цевних носача саобраћајних знакова до 2,5 m2 са темељем	ком	12		
					Свега остали радови:	
					Укупно без ПДВ:	
					ПДВ 20%:	
					Укупно са ПДВ:	

ПРЕДРАЧУН РАДОВА САОБРАЋАЈНЕ СИГНАЛИЗАЦИЈЕ

ПРОЈЕКАТ САОБРАЋАЈА И САОБРАЋАЈНЕ СИГНАЛИЗАЦИЈЕ У ЗОНИ ОШ МИРОСЛАВ АНТИЋ У УЛИЦАМА СОМБОРСКА (ДРЖАВНИ ПУТ IБ-12 ОД КМ 93+610 ДО КМ 93+985), КНЕЗА МИХАИЛА, ШКОЛСКА И ЈУРИЈА ГАГАРИНА У НАСЕЉЕНОМ МЕСТУ ОЏАЦИ

Ред.бр.	Број поз.	ОПИС ПОЗИЦИЈЕ	Јед. мере	КОЛИЧИНА	Јединична цена [РСД]	УКУПНО [РСД]
	1.	**САОБРАЋАЈНИ ЗНАКОВИ**				
1	*1.2*	***Знакови изричитих наредби***				
		II-2 (осмоугаони пречника 60cm), класа 2	ком	6	5.223,00	31.338,00
2	*1.3*	***Знакови обавештења***				
3	*1.3.1*	***Општи знакови обавештења***				
		III-6 (квадратни 60x60cm), класа 2	ком	8	5.214,00	41.712,00
		III-11 (квадратни 90x90), класа 3	ком	2	11.830,00	23.660,00
		III-28 (флуоресцентни правоугаони 60x90cm), класа 3	ком	10	8.575,00	85.750,00
		III-28.1 (правоугаони 60x90cm), класа 1	ком	6	4.764,00	28.584,00
		III-28.1 (правоугаони 60x90cm), класа 2	ком	2	7.146,00	14.292,00
		III-30 (квадратни 60x60cm), класа 1	ком	2	3.476,00	6.952,00
		III-30 (квадратни 60x60cm), класа 2	ком	1	5.214,00	5.214,00
		III-9.1 (квадратни 60x60cm), класа 1	ком	2	3.476,00	6.952,00
4	*1.4*	***Допунске табле***				
		IV-15 (правоугаони 60x30cm), класа 1	ком	1	1.593,00	1.593,00
		IV-12 (правоугаони 60x30cm), класа 2	ком	1	2.390,00	2.390,00
5	1.7	***Постављање саобраћајних знакова на стубове носаче***				
		монтажа саобраћајних знакова до 5 m2 на носаче	ком	41	360,00	14.760,00
					Свега саобраћајни знакови:	**263.197,00**
6	1.8	**Носачи саобраћајних знакова**				
7	*1.8.1*	***Цевни носачи***				
		Једностубни цевни носачи Ø60 дужине 3.40m	ком	6	4.046,00	24.276,00
		Једностубни цевни носачи Ø60 дужине 3.70m	ком	20	4.403,00	88.060,00
		Једностубни цевни носачи Ø60 дужине 4.20m	ком	6	4.998,00	29.988,00
8	*1.9*	***Израда темеља и уградња носача саобраћајних знакова***				
9	*1.9.1*	***Израда темеља саобраћајних знакова***				
		Земљани радови				
		Ископ земљаног и другог материјала за темеље	m^3	6,4	1.500,00	9.600,00
		Одвоз земљаног и другог материјала из ископа до 5 km	m^3	6,4	400,00	2.560,00
		Бетонски радови				
		набавка, превоз и уградња бетона мин. "МВ-20" за темеље цевастих стубних носача саобраћајних знакова	ком	32	3.600,00	115.200,00
10	*1.9.2*	***Уградња носача саобраћајних знакова***				
		Уградња цевних носача саобраћајних знакова у бетонски темељ мин. "МВ-20"	ком	32	300,00	9.600,00
					Свега носачи саобраћајних знакова:	**279.284,00**
	2.	**ОЗНАКЕ НА ПУТУ (набавка, транспорт и обележавање)**				
11	*2.1*	***Уздужне ознаке на путу***				
12	*2.1.1*	***Разделне линије***				
		Неиспрекидана линија, беле боје, ширине d=12cm	m^2	63,36	500,00	31.680,00
		Кратка испрекидана (1+1m), беле боје, ширине d=12cm	m^2	17,64	500,00	8.820,00
13	2.1.2	***Ивичне линије***				
		Ивична испрекидана (1+1m), беле боје, ширине d=12cm	m^2	48,00	500,00	24.000,00
14	*2.2*	***Попречне ознаке на путу***				
15	*2.2.1*	***Линије заустављања***				
		V-1 Неиспрекидана линија заустављања, беле боје, ширине d=50cm	m^2	12,00	600,00	7.200,00
16	*2.2.4*	***Пешачки прелази***				
		V-4 Пешачки прелази, поља беле боје, дужине 3m, ширине d=50cm	m^2	172,00	600,00	103.200,00
17	*2.3*	***Остале ознаке на путу***				
18	*2.3.1*	***Стрелцие***				
		V-7 Стрелице за један смер, десно, дужина 5m (2 ком.)	m^2	3,00	600,00	1.800,00
		V-8 Стрелице за два смера, право-лево, дужина 5m (2 ком.)	m^2	5,80	600,00	3.480,00

ПРЕДРАЧУН РАДОВА САОБРАЋАЈНЕ СИГНАЛИЗАЦИЈЕ

ПРОЈЕКАТ САОБРАЋАЈА И САОБРАЋАЈНЕ СИГНАЛИЗАЦИЈЕ У ЗОНИ ОШ МИРОСЛАВ АНТИЋ У УЛИЦАМА СОМБОРСКА (ДРЖАВНИ ПУТ IБ-12 ОД КМ 93+610 ДО КМ 93+985), КНЕЗА МИХАИЛА, ШКОЛСКА И ЈУРИЈА ГАГАРИНА У НАСЕЉЕНОМ МЕСТУ ОЏАЦИ

Ред.бр.	Број поз.	ОПИС ПОЗИЦИЈЕ	Јед. мере	КОЛИЧИНА	Јединична цена [РСД]	УКУПНО [РСД]
19	***2.3.2***	**Поља за усмеравање саобраћаја**				
		шрафура, поља беле боје	m^2	3,60	600,00	2.160,00
20	***2.3.7***	***Ознаке на коловозу за обележавање других саобраћајних површина***				
		V-16.4 Обележавање пешачког прелаза у зони школе P=11.0m² (8 ком.)	m^2	88,00	3.000,00	264.000,00
		V-16.4 Обележавање пешачког прелаза у зони школе P=14.80m² (2 ком.)	m^2	29,60	3.000,00	88.800,00
21	***2.3.8***	**Ознаке за обележавање паркинг места**				
		V-17.2 Паркинг место, беле боје, ширине d=10cm	m^2	72,20	500,00	36.100,00
		Забрана паркирања, жуте боје, ширине d=10cm	m^2	9,00	500,00	4.500,00
					Свега ознака на путу:	**575.740,00**
	7.	**ОПРЕМА ПУТА**				
22	***7.5***	***Пешачке ограде***				
		Набавка пешачке ограде				
		Набавка заштитне ограде за пешаке h=1m	m¹	60,00	4.500,00	270.000,00
		Уградња пешачке ограде				
		Уградња заштитне ограде за пешаке h=1m	m¹	60,00	1.050,00	63.000,00
					Свега опрема пута:	**333.000,00**
	10.	**ОСТАЛИ РАДОВИ**				
23	***10.1***	***Уклањање саобраћајних знакова***				
		Демонтажа и одвоз саобраћајних знакова до 2,5 m^2	ком	17	400,00	6.800,00
		Уклањање и одвоз цевних носача саобраћајних знакова до 2,5 m2 са темељем	ком	12	1.800,00	21.600,00
					Свега остали радови:	**28.400,00**
					Укупно без ПДВ:	**1.479.621,00**
					ПДВ 20%:	**295.924,20**
					Укупно са ПДВ:	**1.775.545,20**

Одговорни пројектант:

Горан Каламанда мастер инж.саобр.

4. Графички део

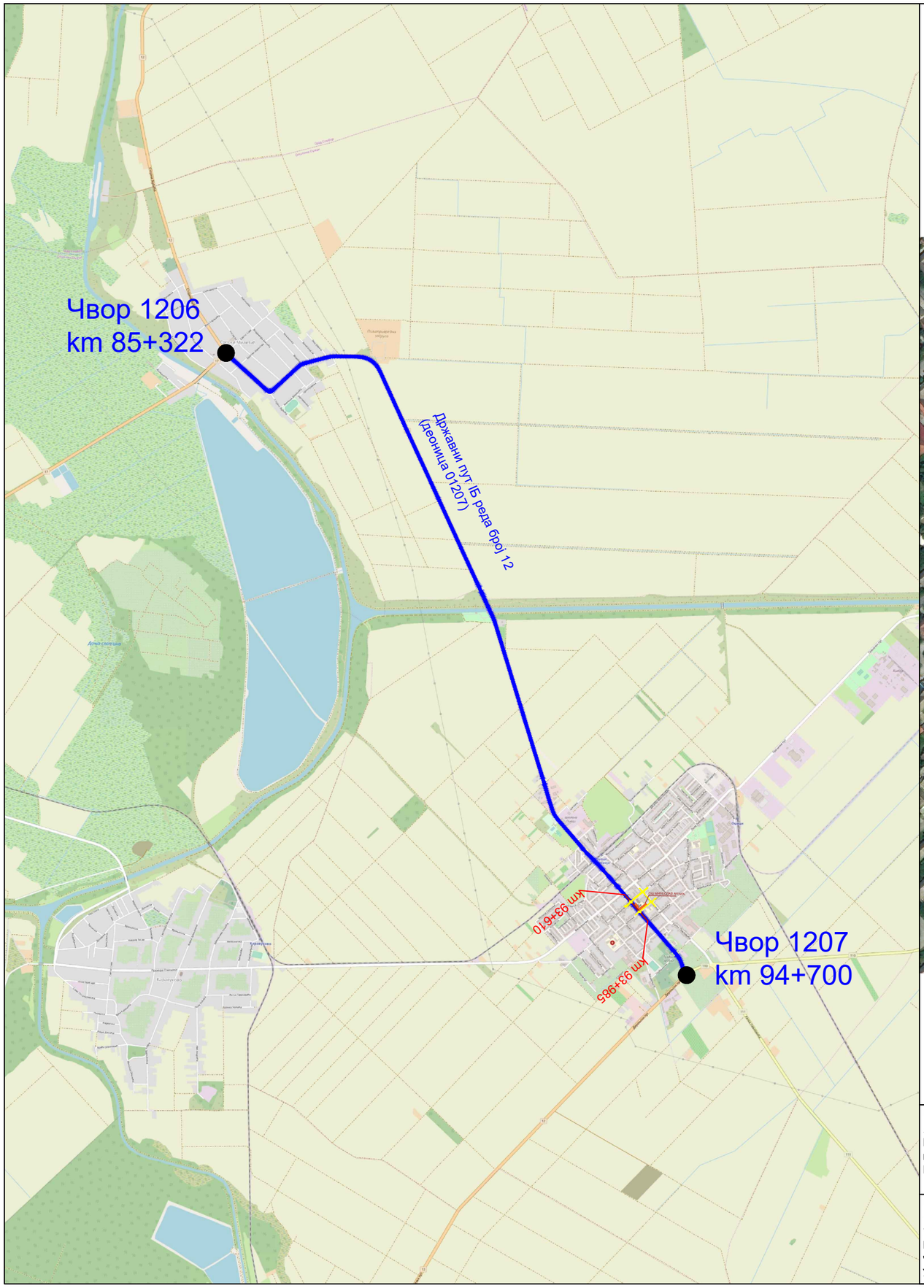

МИКРОЛОКАЦИЈА - ортофото приказ обухвата зону школе у насељеном месту Оџаци

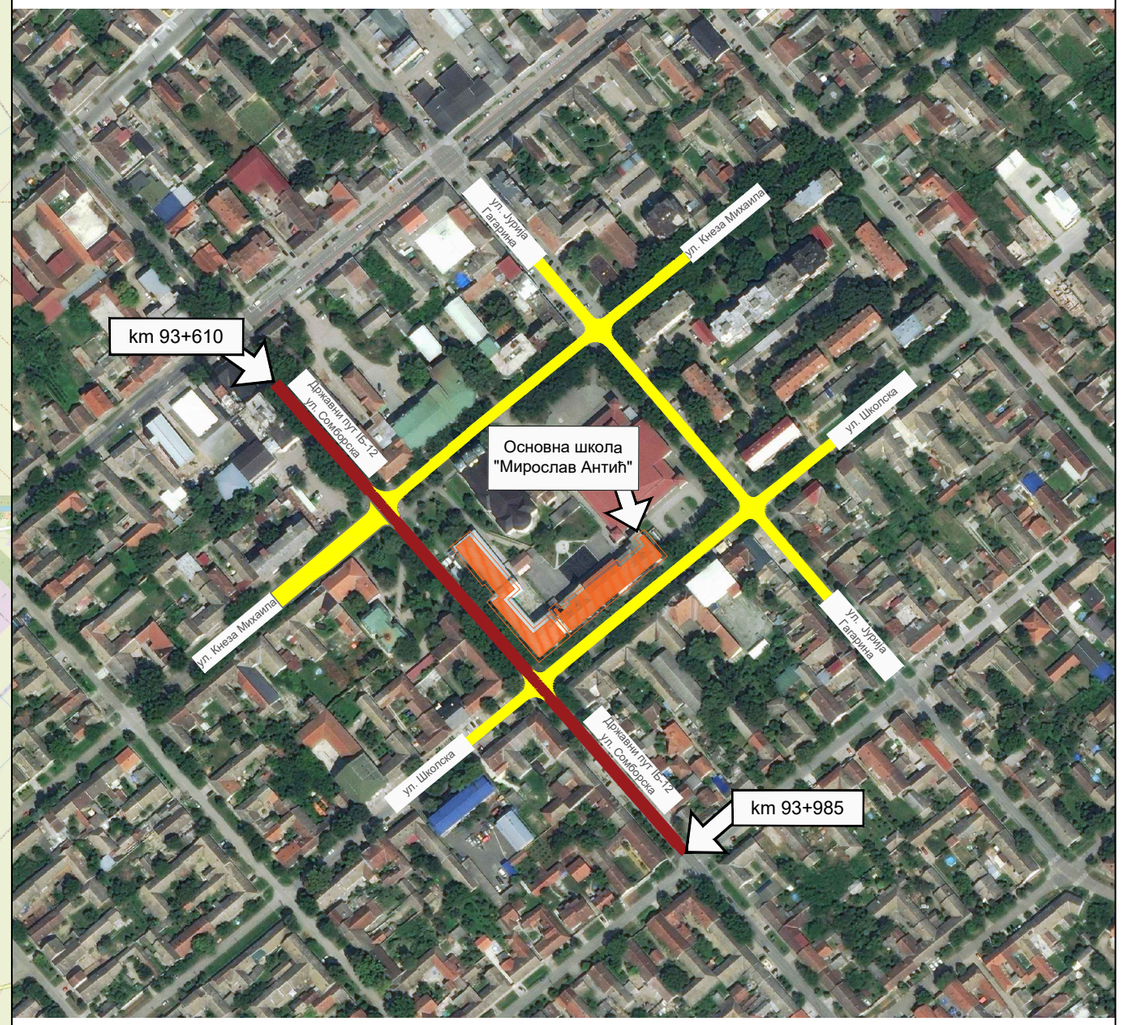

Инвеститор / Наручилац: Аутономна покрајина Војводина Покрајински секретаријат за енергетику, грађевинарство и саобраћај, Бул. Михајла Пупина бр.16, 21101 Нови Сад	Одговорни пројектант: Горан Каламанда, д.и.с. број лиценце: 710 I021 20 Сарадници: Марко Радановић, дипл.инж.саобр. Мирко Глигић, маст.инж.саобр. Лука Драгић, маст.инж.саобр. Предраг Самарџија, дипл.инж.саобр. Николина Стошић, дипл.инж.саобр.	Назив пројекта: **ПРОЈЕКАТ САОБРАЋАЈА И САОБРАЋАЈНЕ СИГНАЛИЗАЦИЈЕ У ЗОНИ ОШ МИРОСЛАВ АНТИЋ У УЛИЦАМА СОМБОРСКА (ДРЖАВНИ ПУТ IБ-12 ОД КМ 93+610 ДО КМ 93+985), КНЕЗА МИХАИЛА, ШКОЛСКА И ЈУРИЈА ГАГАРИНА У НАСЕЉЕНОМ МЕСТУ ОЏАЦИ**
Пројектанти: "МХМ-пројект" д.о.о. Ул. Јована Поповића бр.40 Нови Сад "АДОМНЕ" д.о.о. Ул. Антона Чехова бр.1, Нови Сад		Назив цртежа: Прегледна карта Број пројекта: 1010.96 Број цртежа: 4.1 Датум: септембар 2022.

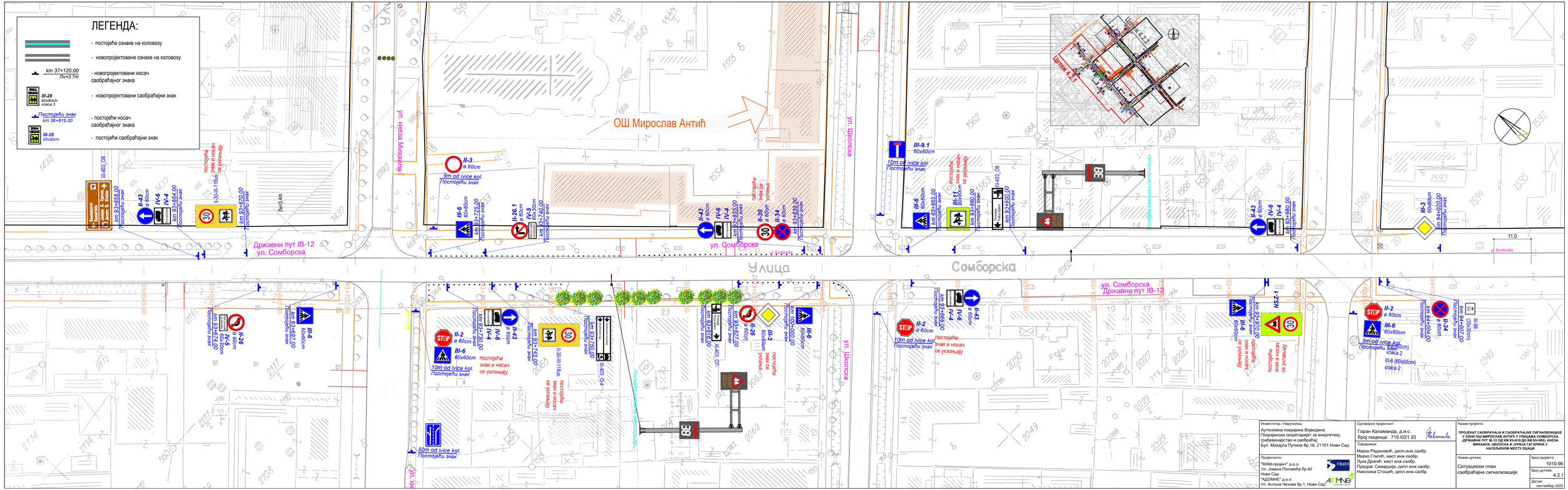
ЛЕГЕНДА:
- постојеће ознаке на коловозу
- новопројектоване ознаке на коловозу
km 37+120.00 Лн=3.7m - новопројектовани носач саобраћајног знака
III-28 60x90cm класа 3 - новопројектовани саобраћајни знак
Постојећи знак km 36+915.00 - постојећи носач саобраћајног знака
III-28 60x90cm - постојећи саобраћајни знак
ОШ Мирослав Антић
Државни пут IB-12 ул. Сомборска
ул. Сомборска
ул. Школска
ул. Ненад Михајлија
Улица
Сомборска
Цртеж 4.2.2
ул. Сомборска Државни пут IB-12
постојећи знак и носач се уклањају
постојећи знак се уклања
постојећи знак се уклања
постојећи знак се уклања

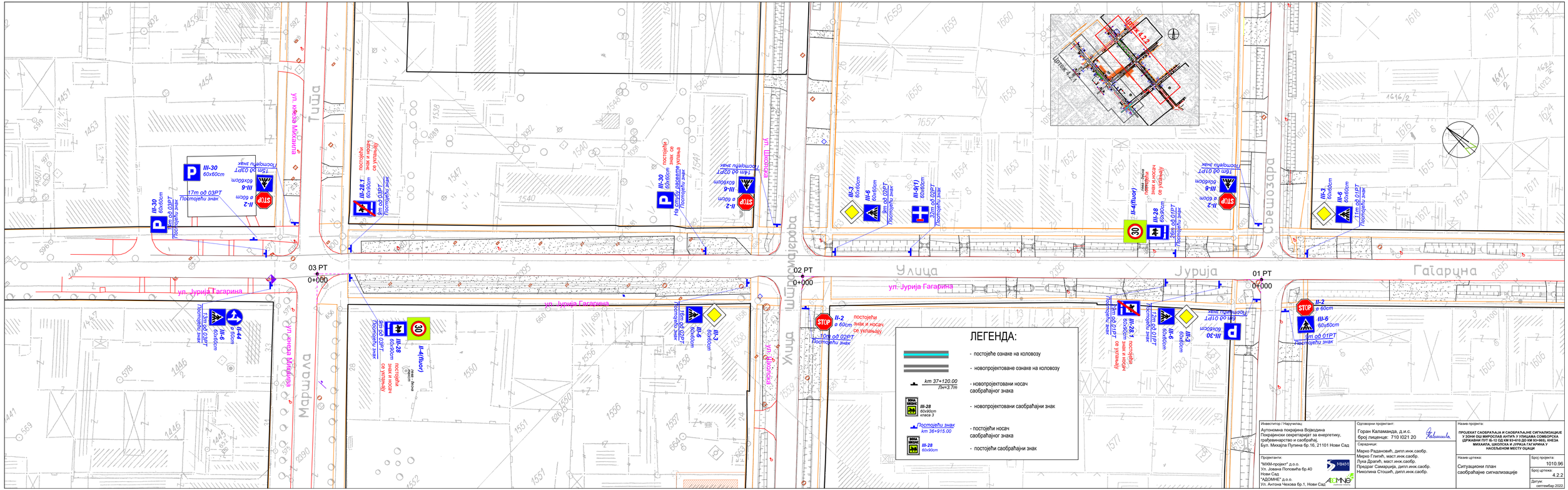
Улица Јурија Гагарина
Улица Јурија Гагарина
Улица Јурија Гагарина

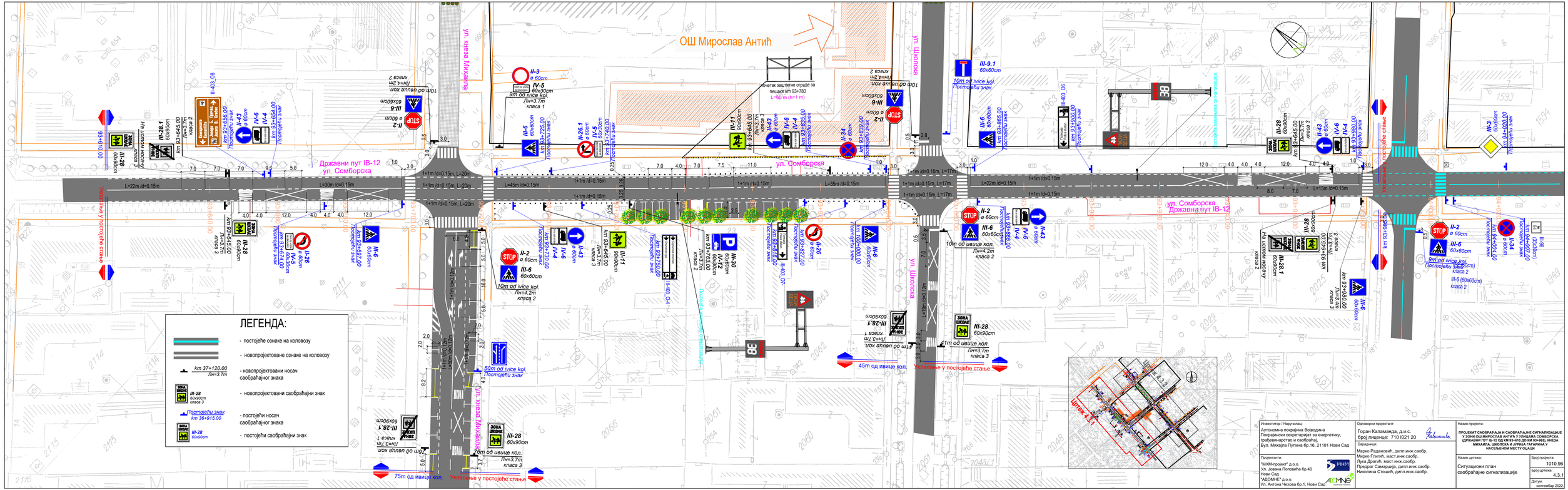

Инвеститор / Наручилац: Аутономна покрајина Војводина Покрајински секретријат за енергетику, грађевинарство и саобраћај, Бул. Михајла Пупина бр.16, 21101 Нови Сад	Одговорни пројектант: Горан Каламанда, д.и.с. број лиценце: 710 I021 20
Пројектанти: "МХМ-пројект" д.о.о. Ул. Јована Поповића бр.40 Нови Сад; "АДОМНЕ" д.о.о. Ул. Антона Чехова бр.1, Нови Сад	Сарадници: Марко Радановић, дипл.инж.саобр. Марко Глигић, маст.инж.саобр. Лука Драгић, маст.инж.саобр. Предраг Самарџија, дипл.инж.саобр. Николина Стошић, дипл.инж.саобр.

Назив пројекта:
ПРОЈЕКАТ САОБРАЋАЈА И САОБРАЋАЈНЕ СИГНАЛИЗАЦИЈЕ У ЗОНИ ОШ МИРОСЛАВ АНТИЋ У УЛИЦАМА СОМБОРСКА (ДРЖАВНИ ПУТ IБ-12 ОД КМ 93+915 ДО КМ 93+985), КНЕЗА МИХАЈЛА, ШКОЛСКА И ЈУРИЈА ГАГАРИНА У НАСЕЉЕНОМ МЕСТУ ОЏАЦИ

Назив цртежа: Ситуациони план саобраћајне сигнализације	Број пројекта: 1010.96
	Број цртежа: 4.3.1
	Датум: септембар 2022.

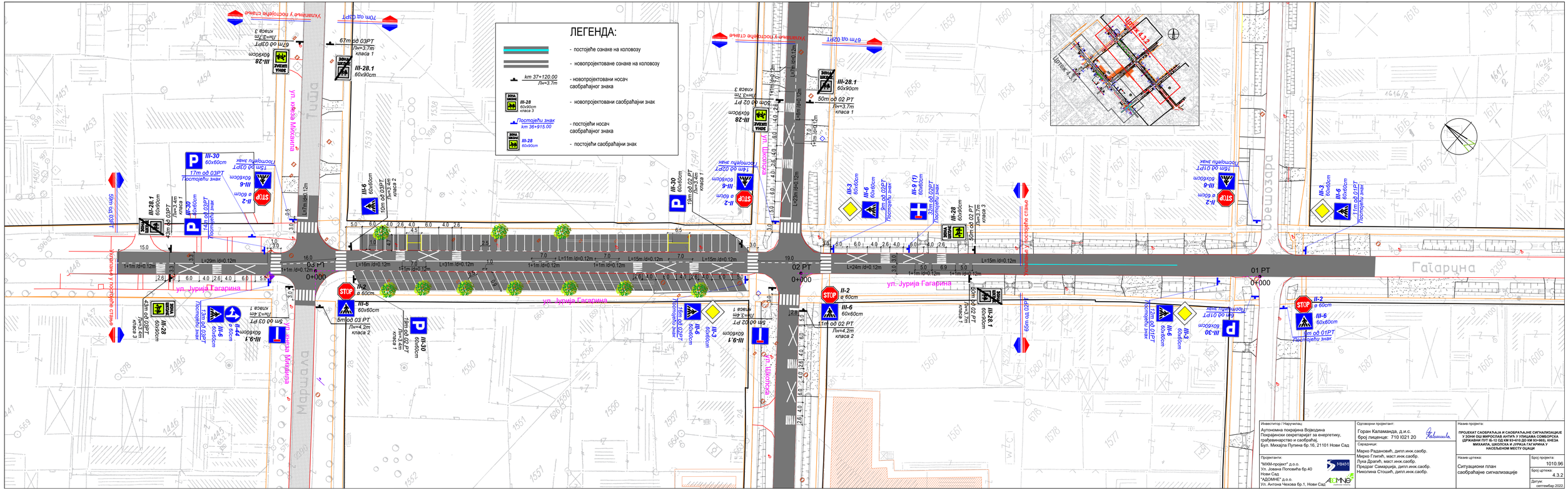

Инвеститор / Наручилац: Аутономна покрајина Војводина Покрајински секретријат за енергетику, грађевинарство и саобраћај, Бул. Михајла Пупина бр.16, 21101 Нови Сад	Одговорни пројектант: Горан Каламанда, д.и.с. број лиценце: 710 I021 20 Сарадници: Марко Радановић, дипл.инж.саобр. Марко Гшпић, мast инж.саобр. Лука Драгић, мast инж.саобр. Предраг Самарџија, дипл.инж.саобр. Николина Стошић, дипл.инж.саобр.	Назив пројекта: **ПРОЈЕКАТ САОБРАЋАЈА И САОБРАЋАЈНЕ СИГНАЛИЗАЦИЈЕ У ЗОНИ ОШ МИРОСЛАВ АНТИЋ У УЛИЦАМА СОМБОРСКА (ДРЖАВНИ ПУТ IБ-12 ОД КМ 93+915 ДО КМ 93+985), КНЕЗА МИХАЈЛА, ШКОЛСКА И ЈУРИЈА ГАГАРИНА У НАСЕЉЕНОМ МЕСТУ ОЦАЈИЦА**
Пројектанти: "МХМ-пројект" д.о.о. Ул. Јована Поповића бр.40 Нови Сад "АДОМНЕ" д.о.о. Ул. Антона Чехова бр.1, Нови Сад		Назив цртежа: Ситуациони план саобраћајне сигнализације Број пројекта: 1010.96 Број цртежа: 4.3.2 Датум: септембар 2022.

ДЕТАЉИ САОБРАЋАЈНЕ СИГНАЛИЗАЦИЈЕ

Начин постављања саобраћајног знака

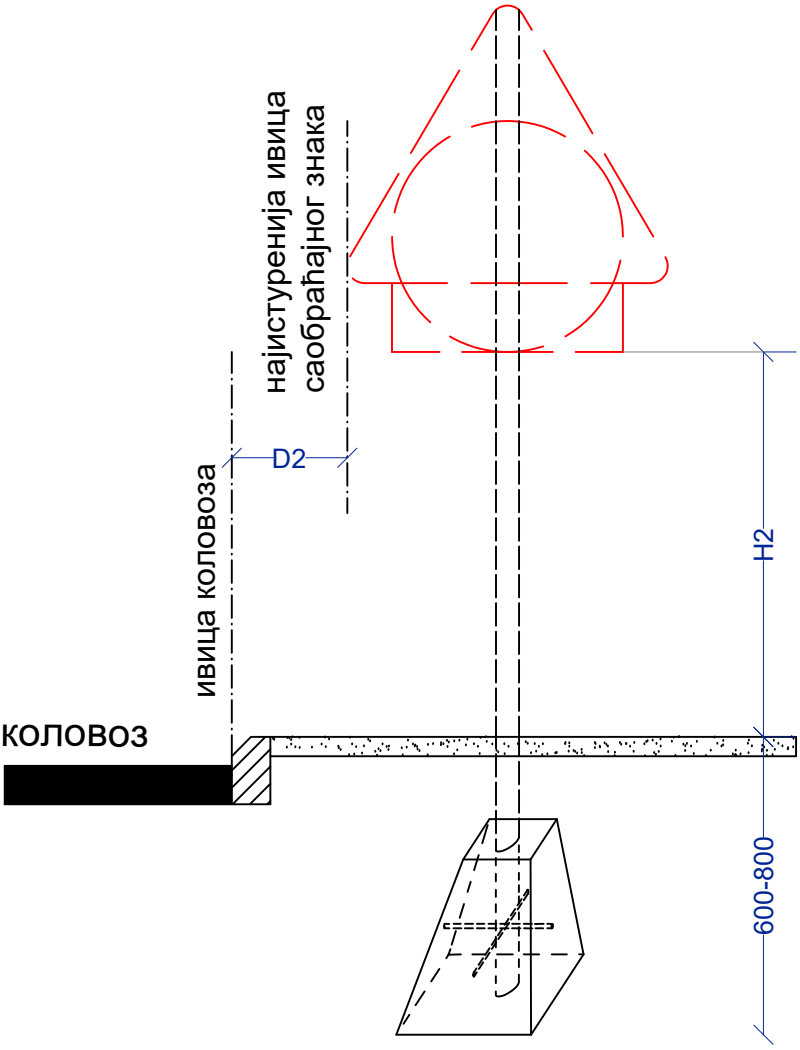

Табела1

величина	1	2	3
○	900	600	400
△	1200	900	600
▯	900/1350	600/900	400/600
◇	900	600	400

Табела 2

величина			1	2	3
D2 (mm)	min		750 (300)		
	max		1500		
H2 (mm)	у зеленом појасу	ван насеља	1200 -1400		
		у насељу	1800		
	у пешачкој зони		2200-2400		

Инвеститор / Наручилац: Аутономна покрајина Војводина Покрајински секретаријат за енергетику, грађевинарство и саобраћај, Бул. Михајла Пупина бр.16, 21101 Нови Сад	Одговорни пројектант: Горан Каламанда, д.и.с. број лиценце: 710 I021 20 Сарадници: Марко Радановић, дипл.инж.саобр. Мирко Глигић, маст.инж.саобр. Лука Драгић, маст.инж.саобр. Предраг Самарџија, дипл.инж.саобр. Николина Стошић, дипл.инж.саобр.	Назив пројекта: **ПРОЈЕКАТ САОБРАЋАЈА И САОБРАЋАЈНЕ СИГНАЛИЗАЦИЈЕ У ЗОНИ ОШ МИРОСЛАВ АНТИЋ У УЛИЦАМА СОМБОРСКА (ДРЖАВНИ ПУТ IБ-12 ОД КМ 93+610 ДО КМ 93+985), КНЕЗА МИХАИЛА, ШКОЛСКА И ЈУРИЈА ГАГАРИНА У НАСЕЉЕНОМ МЕСТУ ОЏАЦИ**
Пројектанти: "МХМ-пројект" д.о.о. Ул. Јована Поповића бр.40 Нови Сад "АДОМНЕ" д.о.о. Ул. Антона Чехова бр.1, Нови Сад		Назив цртежа: ДЕТАЉ Начин постављања саобраћајног знака

Број пројекта:	1010.96
Број цртежа:	4.4.1
Датум:	септембар 2022.

ДЕТАЉИ САОБРАЋАЈНЕ СИГНАЛИЗАЦИЈЕ

Обележавање уздужних ознака на коловозу, SRPS U.S4.221, SRPS U.S4.222, SRPS U.S4. 223 і SRPS U.S4. 224

Ширина коловоза ≥6.5m

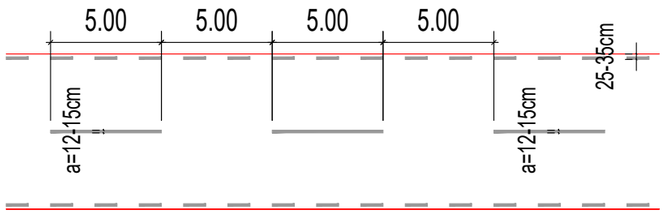

Ивична испрекидана линија (1+1m), ширине 12cm (15cm).

Обична испрекидана линија ТИП Б
Тип Б-1
Обична испрекидана линија, 5+5 m, ширине 12cm (15cm).
Дужина пуног дела обичне испрекидане линије износи 5.0m.

Неиспрекидана разделна линија, ширине 12cm (15cm).
Ивична линија, ширине 12cm (15cm).

Ширина коловоза≥6.5m

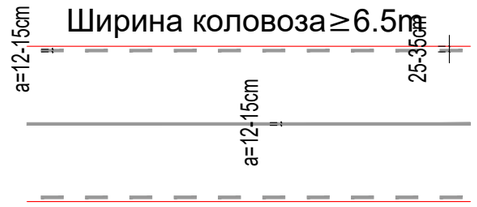

Ивична испрекидана линија(1+1m), ширине 12cm (15cm).

Неиспрекидана разделна линија, ширине 12cm (15cm).

Ширина коловоза <6.5m

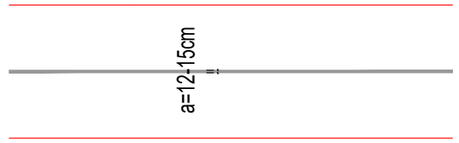

Минимална дужина неиспрекиданих разделних линија које регулишу претицање на прилазу раскрсници (прикључку, пешачком прелазу) приказане су у табели.

Вредност брзине (km/h)	80	70	60	50	40
Дужина зауставног пута(m)	70	50	40	30	20

Мере су дате у метрима (m).

Инвеститор / Наручилац: Аутономна покрајина Војводина Покрајински секретаријат за енергетику, грађевинарство и саобраћај, Бул. Михајла Пупина бр.16, 21101 Нови Сад	Одговорни пројектант: Горан Каламанда, д.и.с. број лиценце: 710 I021 20	Назив пројекта: **ПРОЈЕКАТ САОБРАЋАЈА И САОБРАЋАЈНЕ СИГНАЛИЗАЦИЈЕ У ЗОНИ ОШ МИРОСЛАВ АНТИЋ У УЛИЦАМА СОМБОРСКА (ДРЖАВНИ ПУТ IБ-12 ОД КМ 93+610 ДО КМ 93+985), КНЕЗА МИХАИЛА, ШКОЛСКА И ЈУРИЈА ГАГАРИНА У НАСЕЉЕНОМ МЕСТУ ОЏАЦИ**
Пројектанти: "МХМ-пројект" д.о.о. Ул. Јована Поповића бр.40 Нови Сад "АДОМНЕ" д.о.о. Ул. Антона Чехова бр.1, Нови Сад	Сарадници: Марко Радановић, дипл.инж.саобр. Мирко Глигић, маст.инж.саобр. Лука Драгић, маст.инж.саобр. Предраг Самарџија, дипл.инж.саобр. Николина Стошић, дипл.инж.саобр.	Назив цртежа: ДЕТАЉ Обележавање уздужних ознака на коловозу Број пројекта: 1010.96 Број цртежа: 4.4.2 Датум: септембар 2022.

ДЕТАЉИ САОБРАЋАЈНЕ СИГНАЛИЗАЦИЈЕ

Обележавање линије заустављања и пешачког прелаза SRPS U.S4.225 i SRPS U.S4.227

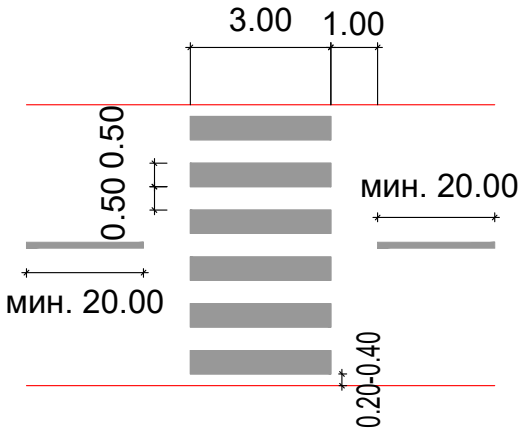

Обележавање разделне линије у зони пешачког прелаза на путу са првенством пролаза.

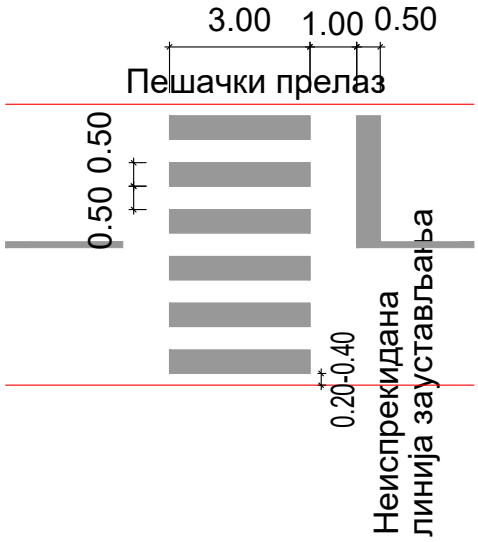

Мере су дате у метрима (m).

Инвеститор / Наручилац: Аутономна покрајина Војводина Покрајински секретаријат за енергетику, грађевинарство и саобраћај, Бул. Михајла Пупина бр.16, 21101 Нови Сад	Одговорни пројектант: Горан Каламанда, д.и.с. број лиценце: 710 I021 20 Сарадници: Марко Радановић, дипл.инж.саобр. Мирко Глигић, маст.инж.саобр. Лука Драгић, маст.инж.саобр. Предраг Самарџија, дипл.инж.саобр. Николина Стошић, дипл.инж.саобр.	Назив пројекта: **ПРОЈЕКАТ САОБРАЋАЈА И САОБРАЋАЈНЕ СИГНАЛИЗАЦИЈЕ У ЗОНИ ОШ МИРОСЛАВ АНТИЋ У УЛИЦАМА СОМБОРСКА (ДРЖАВНИ ПУТ IБ-12 ОД КМ 93+610 ДО КМ 93+985), КНЕЗА МИХАИЛА, ШКОЛСКА И ЈУРИЈА ГАГАРИНА У НАСЕЉЕНОМ МЕСТУ ОЏАЦИ**
Пројектанти: "МХМ-пројект" д.о.о. Ул. Јована Поповића бр.40 Нови Сад "АДОМНЕ" д.о.о. Ул. Антона Чехова бр.1, Нови Сад		Назив цртежа: ДЕТАЉ Обележавања линија заустављања и пешачког прелаза Број пројекта: 1010.96 Број цртежа: 4.4.3 Датум: септембар 2022.

ДЕТАЉИ САОБРАЋАЈНЕ СИГНАЛИЗАЦИЈЕ

Стрелице према SRPS U.S4.229

Стрелица за смер право

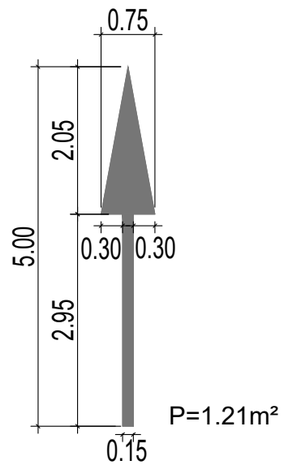

Стрелица за смер десно

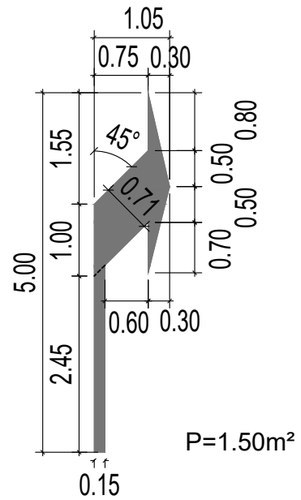

Стрелица за смер лево

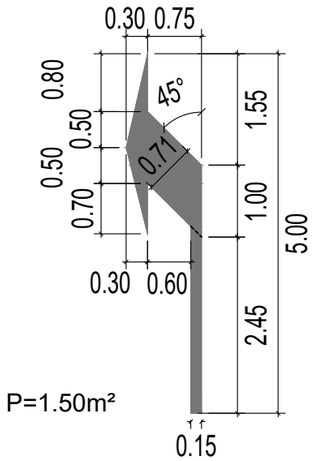

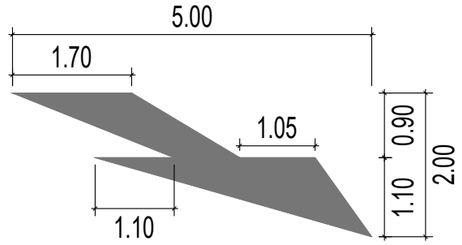

Стрелица за смер право и десно

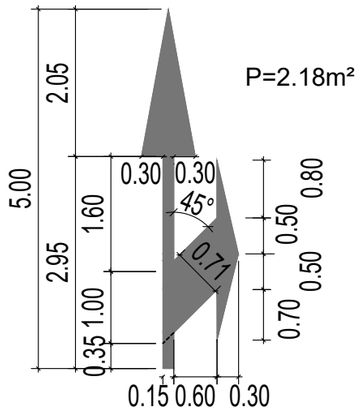

Стрелица за смер право и лево

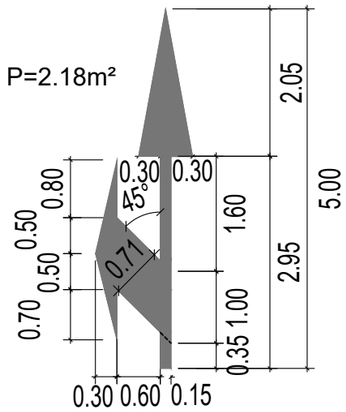

Стрелица за смер лево и десно

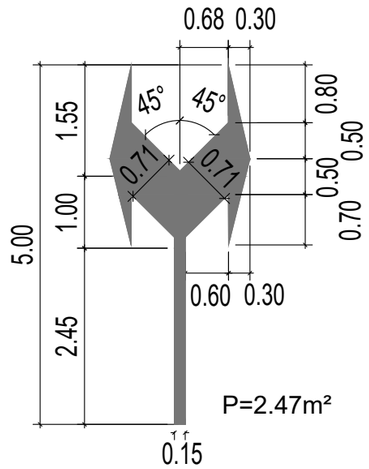

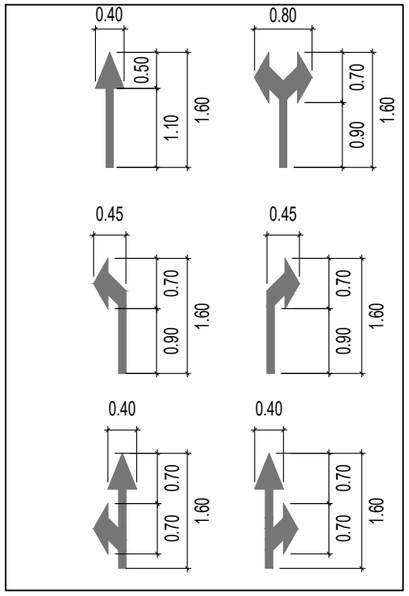

Мере су дате у метрима (m).

Инвеститор / Наручилац: Аутономна покрајина Војводина Покрајински секретаријат за енергетику, грађевинарство и саобраћај, Бул. Михајла Пупина бр.16, 21101 Нови Сад	Одговорни пројектант: Горан Каламанда, д.и.с. број лиценце: 710 I021 20 Сарадници: Марко Радановић, дипл.инж.саобр. Мирко Глигић, маст.инж.саобр. Лука Драгић, маст.инж.саобр. Предраг Самарџија, дипл.инж.саобр. Николина Стошић, дипл.инж.саобр.	Назив пројекта: **ПРОЈЕКАТ САОБРАЋАЈА И САОБРАЋАЈНЕ СИГНАЛИЗАЦИЈЕ У ЗОНИ ОШ МИРОСЛАВ АНТИЋ У УЛИЦАМА СОМБОРСКА (ДРЖАВНИ ПУТ IБ-12 ОД КМ 93+610 ДО КМ 93+985), КНЕЗА МИХАИЛА, ШКОЛСКА И ЈУРИЈА ГАГАРИНА У НАСЕЉЕНОМ МЕСТУ ОЏАЦИ**
Пројектанти: "МХМ-пројект" д.о.о. Ул. Јована Поповића бр.40 Нови Сад "АДОМНЕ" д.о.о. Ул. Антона Чехова бр.1, Нови Сад		Назив цртежа: ДЕТАЉ Начин обележавања стрелица Број пројекта: 1010.96 Број цртежа: 4.4.4 Датум: септембар 2022.

ДЕТАЉИ САОБРАЋАЈНЕ СИГНАЛИЗАЦИЈЕ

Остале ознаке - Поља за усмеравање саобраћаја
SRPS U.S4.230
Површине забрањене за саобраћај оивичене су линијама беле боје, ширине 0,12m - 0,15m.
Површина оивичена овим линијама испуњава се шрафуром паралелних линија ширине најмање 0,40 m односно 1,0 m,
са размаком између њих од 1,0 m, односно 2,5 m. Линије шрафуре у односу на смер кретања возила постављају се под углом од 45°.
Поља за усмеравање саобраћаја, површина мањих од 2 m² могу бити потпуно обојене.

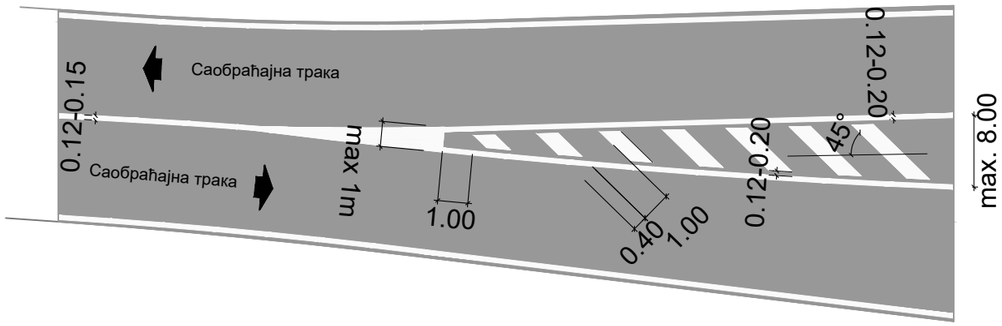

Површина забрањена за саобраћај између две траке са супротним смеровима

V < 50 km/h

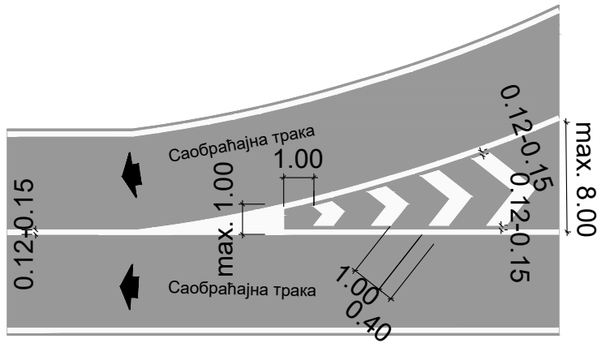

Површина забрањена за саобраћај
између две траке са истим смеровима
V < 50 km/h

Мере су дате у метрима (m).

Инвеститор / Наручилац: Аутономна покрајина Војводина Покрајински секретаријат за енергетику, грађевинарство и саобраћај, Бул. Михајла Пупина бр.16, 21101 Нови Сад	Одговорни пројектант: Горан Каламанда, д.и.с. број лиценце: 710 I021 20 Сарадници: Марко Радановић, дипл.инж.саобр. Мирко Глигић, маст.инж.саобр. Лука Драгић, маст.инж.саобр. Предраг Самарџија, дипл.инж.саобр. Николина Стошић, дипл.инж.саобр.	Назив пројекта: **ПРОЈЕКАТ САОБРАЋАЈА И САОБРАЋАЈНЕ СИГНАЛИЗАЦИЈЕ У ЗОНИ ОШ МИРОСЛАВ АНТИЋ У УЛИЦАМА СОМБОРСКА (ДРЖАВНИ ПУТ IБ-12 ОД КМ 93+610 ДО КМ 93+985), КНЕЗА МИХАИЛА, ШКОЛСКА И ЈУРИЈА ГАГАРИНА У НАСЕЉЕНОМ МЕСТУ ОЏАЦИ**
Пројектанти: "МХМ-пројект" д.о.о. Ул. Јована Поповића бр.40 Нови Сад "АДОМНЕ" д.о.о. Ул. Антона Чехова бр.1, Нови Сад		Назив цртежа: ДЕТАЉ Обележавање поља за усмеравање за брзине до 50 km/h Број пројекта: 1010.96 Број цртежа: 4.4.5 Датум: септембар 2022.

ДЕТАЉИ САОБРАЋАЈНЕ СИГНАЛИЗАЦИЈЕ

Начин обележавања натписа "ШКОЛА" и ознаке "Х", SRPS U.S4.232 i SRPS U.S4.233

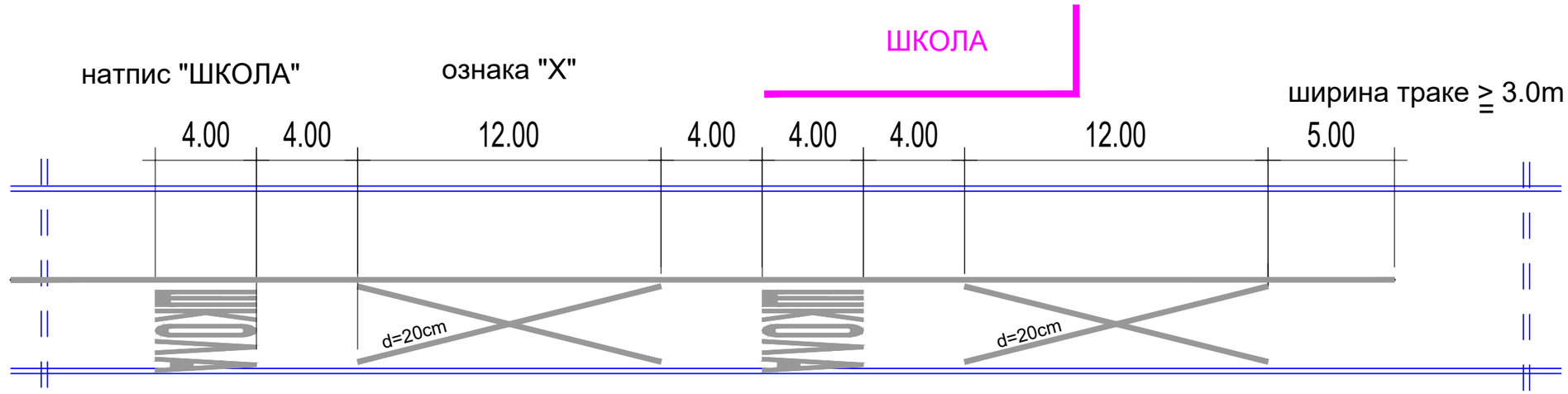

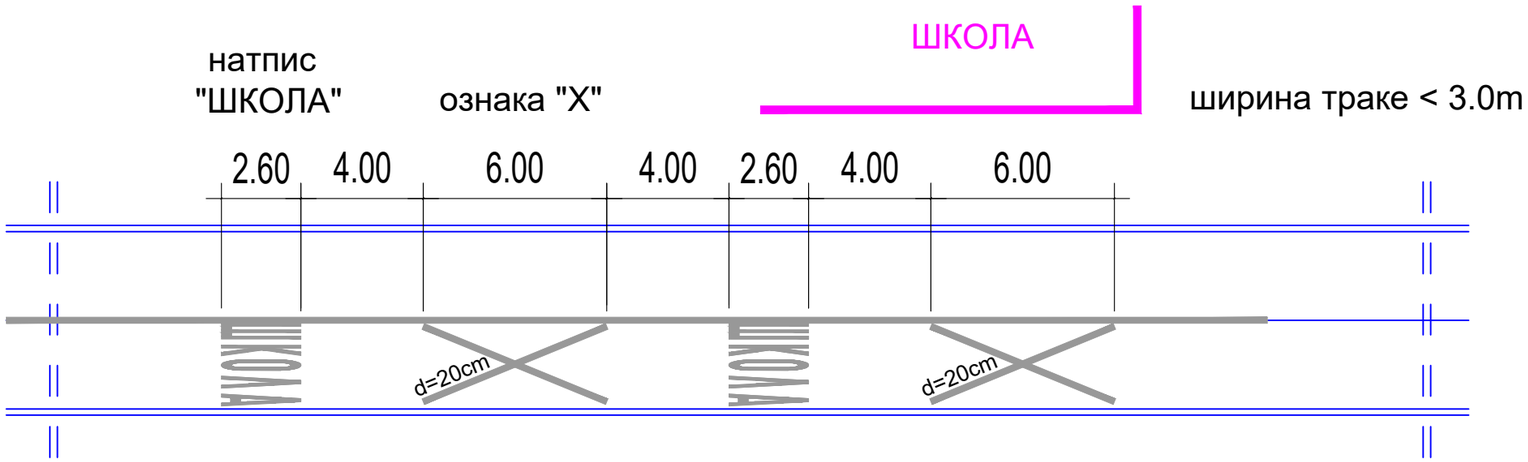

Мере су дате у меетрима (m).

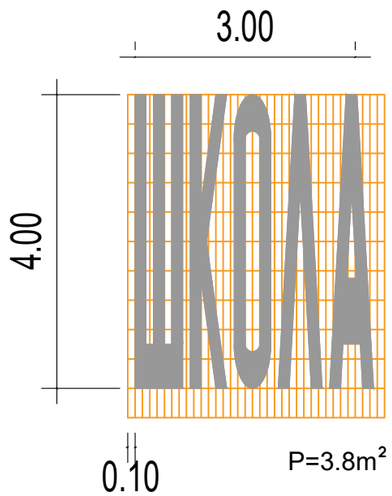

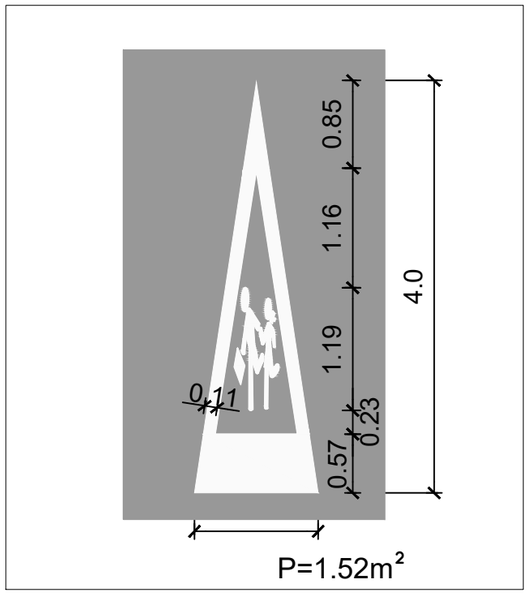

Инвеститор / Наручилац: Аутономна покрајина Војводина Покрајински секретаријат за енергетику, грађевинарство и саобраћај, Бул. Михајла Пупина бр.16, 21101 Нови Сад	Одговорни пројектант: Горан Каламанда, д.и.с. број лиценце: 710 I021 20	Назив пројекта: **ПРОЈЕКАТ САОБРАЋАЈА И САОБРАЋАЈНЕ СИГНАЛИЗАЦИЈЕ У ЗОНИ ОШ МИРОСЛАВ АНТИЋ У УЛИЦАМА СОМБОРСКА (ДРЖАВНИ ПУТ IБ-12 ОД КМ 93+610 ДО КМ 93+985), КНЕЗА МИХАИЛА, ШКОЛСКА И ЈУРИЈА ГАГАРИНА У НАСЕЉЕНОМ МЕСТУ ОЏАЦИ**
Пројектанти: "МХМ-пројект" д.о.о. Ул. Јована Поповића бр.40 Нови Сад "АДОМНЕ" д.о.о. Ул. Антона Чехова бр.1, Нови Сад	Сарадници: Марко Радановић, дипл.инж.саобр. Мирко Глигић, маст.инж.саобр. Лука Драгић, маст.инж.саобр. Предраг Самарџија, дипл.инж.саобр. Николина Стошић, дипл.инж.саобр.	Назив цртежа: ДЕТАЉ Начин обележавања натписа "ШКОЛА" и ознаке "Х" Број пројекта: 1010.96 Број цртежа: 4.4.6 Датум: септембар 2022.

ДЕТАЉИ САОБРАЋАЈНЕ СИГНАЛИЗАЦИЈЕ

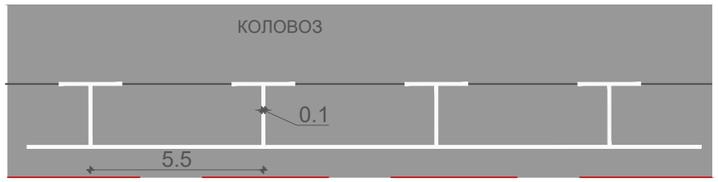

Паралелно паркирање

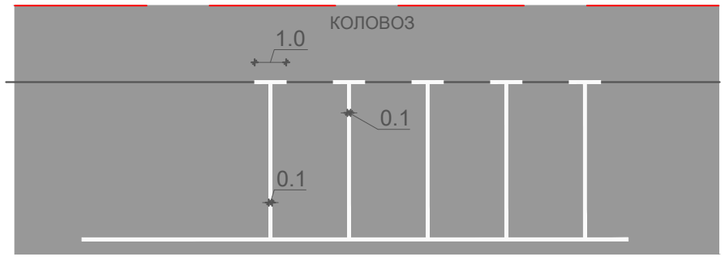

Управно паркирање

Места за паркирање се обележавају белом бојом, осим у случајевима који су регулисани стандардом СРПС У.С4.233 у том случају обележавају се жутом бојом.

Ширина линија за обележавање паркинг места износи 0,1m. Половина линије улази у ширину места за паркирање.

мере су дате у m.

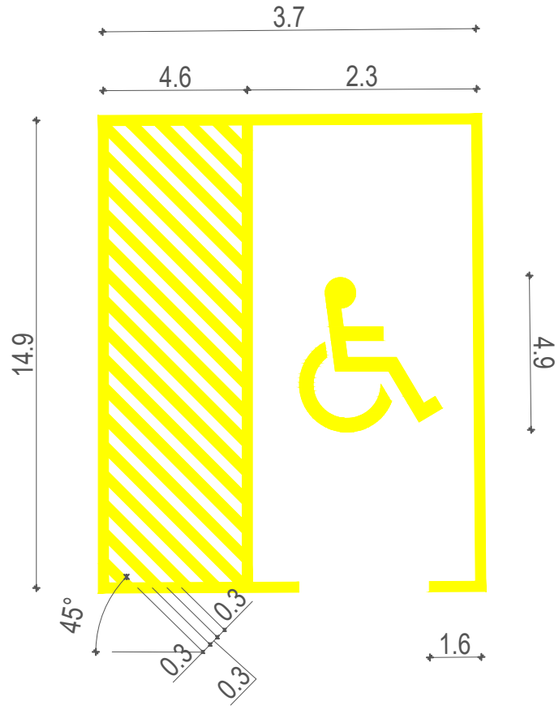

Мере су дате у метрима.

Додатна површина за улазак из возила обележавају се као забрана паркирања, односно било каквог заузсављања, жутим линијама ширине 10cm и међусобног размака од 45° у односу на паркинг простор.

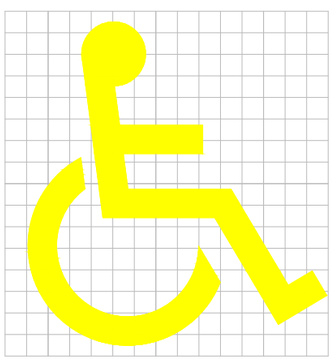

Изглед симбола за означавање паркинг места резервисаног за особе са инвалидитетом.

мере су дате у cm.

Инвеститор / Наручилац: Аутономна покрајина Војводина Покрајински секретаријат за енергетику, грађевинарство и саобраћај, Бул. Михајла Пупина бр.16, 21101 Нови Сад	Одговорни пројектант: Горан Каламанда, д.и.с. број лиценце: 710 I021 20 Сарадници: Марко Радановић, дипл.инж.саобр. Мирко Глигић, маст.инж.саобр. Лука Драгић, маст.инж.саобр. Предраг Самарџија, дипл.инж.саобр. Николина Стошић, дипл.инж.саобр.	Назив пројекта: **ПРОЈЕКАТ САОБРАЋАЈА И САОБРАЋАЈНЕ СИГНАЛИЗАЦИЈЕ У ЗОНИ ОШ МИРОСЛАВ АНТИЋ У УЛИЦАМА СОМБОРСКА (ДРЖАВНИ ПУТ IБ-12 ОД КМ 93+610 ДО КМ 93+985), КНЕЗА МИХАИЛА, ШКОЛСКА И ЈУРИЈА ГАГАРИНА У НАСЕЉЕНОМ МЕСТУ ОЏАЦИ**
Пројектанти: "МХМ-пројект" д.о.о. Ул. Јована Поповића бр.40 Нови Сад "АДОМНЕ" д.о.о. Ул. Антона Чехова бр.1, Нови Сад		Назив цртежа: ДЕТАЉ Начин обележавања паркинг места Број пројекта: 1010.96 Број цртежа: 4.4.7 Датум: септембар 2022.

ДЕТАЉИ САОБРАЋАЈНЕ СИГНАЛИЗАЦИЈЕ

ЗАШТИТНА ПЕШАЧКА ОГРАДА И МЕТАЛНИ СТУБИЋИ

Изглед и димензије

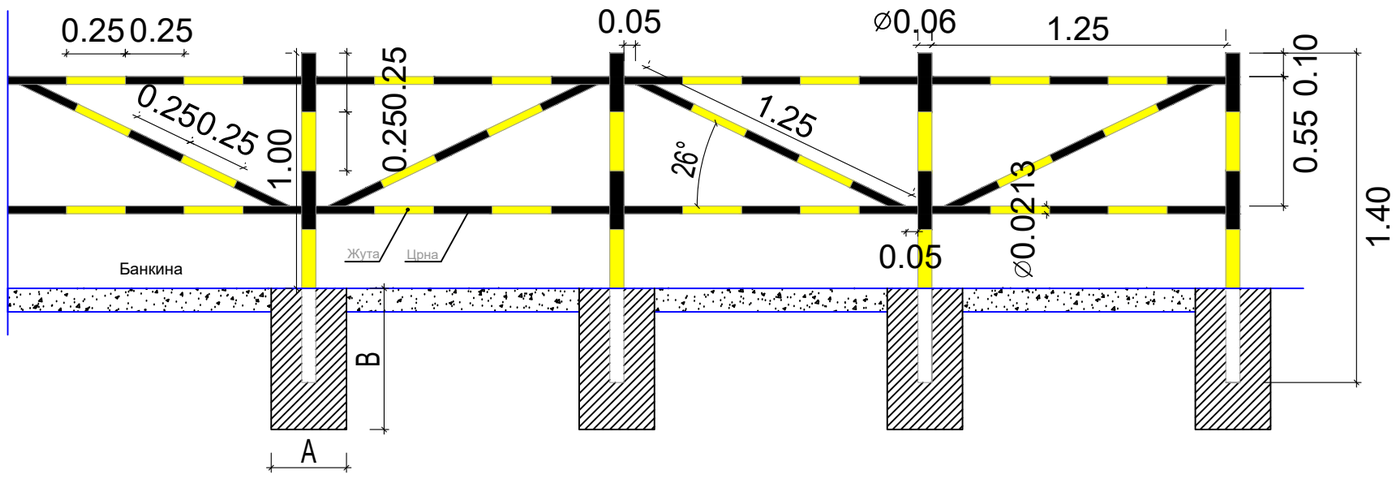

НАПОМЕНА:
Приказане димензије су у милиметрима. (mm).

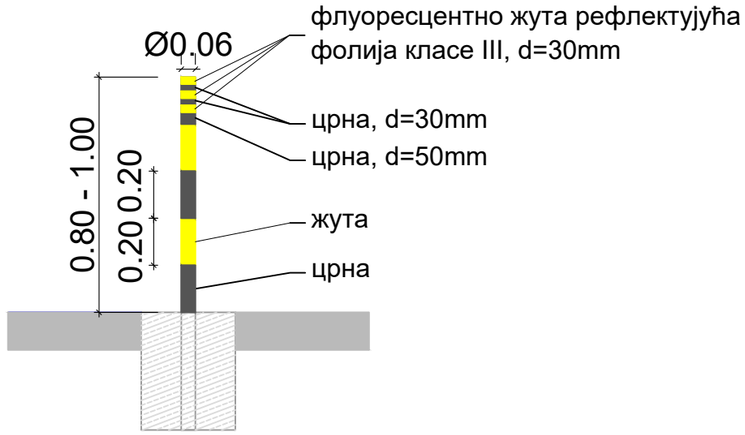

Дебљина зида челичне цеви је мин. 3mm.
Челичну цев је потребно заштитити поступком топлог цинковања
и додатно префарбати одговарајућом жутом и црном бојом

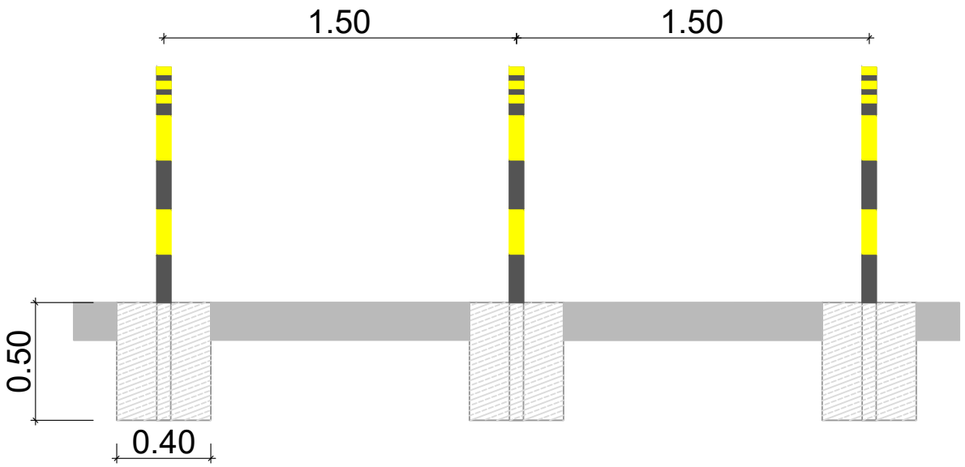

Мере су дате у метрима (m).

Инвеститор / Наручилац: Аутономна покрајина Војводина Покрајински секретаријат за енергетику, грађевинарство и саобраћај, Бул. Михајла Пупина бр.16, 21101 Нови Сад	Одговорни пројектант: Горан Каламанда, д.и.с. број лиценце: 710 I021 20 Сарадници: Марко Радановић, дипл.инж.саобр. Мирко Глигић, маст.инж.саобр. Лука Драгић, маст.инж.саобр. Предраг Самарџија, дипл.инж.саобр. Николина Стошић, дипл.инж.саобр.	Назив пројекта: **ПРОЈЕКАТ САОБРАЋАЈА И САОБРАЋАЈНЕ СИГНАЛИЗАЦИЈЕ У ЗОНИ ОШ МИРОСЛАВ АНТИЋ У УЛИЦАМА СОМБОРСКА (ДРЖАВНИ ПУТ IБ-12 ОД КМ 93+610 ДО КМ 93+985), КНЕЗА МИХАИЛА, ШКОЛСКА И ЈУРИЈА ГАГАРИНА У НАСЕЉЕНОМ МЕСТУ ОЏАЦИ**
Пројектанти: "МХМ-пројект" д.о.о. Ул. Јована Поповића бр.40 Нови Сад "АДОМНЕ" д.о.о. Ул. Антона Чехова бр.1, Нови Сад		Назив цртежа: ДЕТАЉ Изглед и димензије заштитне пешачке ограде Број пројекта: 1010.96 Број цртежа: 4.4.8 Датум: септембар 2022.